FR Lire attentivement le mode d'emploi ainsi que les consignes de sécurité avant toute utilisation.

1. DESCRIPTION GENERALE

A – Bouton marche/arrêt, position température et vitesses flux d'air
B – Sélecteur sens de rotation des brosses
C – Anneau de suspension
D – Cordon d'alimentation
E – Brosse petit diamètre (*selon modèle)
F – Brosse gros diamètre (*selon modèle)
G – Protections (2) des brosses
H – Bouton de verrouillage/déverrouillage de la brosse
I – Capot arrière amovible
J – 2 Boosters d'ions / Fonction ionique (*selon modèle)

2. CONSEILS DE SECURITE

• Pour votre sécurité, cet appareil est conforme aux normes et réglementations applicables (Directives Basse Tension, Compatibilité Electromagnétique, Environnement...).
• Les accessoires de l'appareil deviennent très chauds pendant l'utilisation. Evitez le contact avec la peau. Assurez-vous que le cordon d'alimentation ne soit jamais en contact avec les parties chaudes de l'appareil.
• Vérifiez que la tension de votre installation électrique correspond à celle de votre appareil. Toute erreur de branchement peut causer des dommages irréversibles non couverts par la garantie.

• Pour une protection supplémentaire, l'installation d'un dispositif à courant résiduel (DCR) ayant un courant de fonctionnement résiduel nominal n'excédant pas 30 mA est conseillée dans le circuit électrique alimentant la salle de bain. Demandez conseil à l'installateur.

• L'installation de l'appareil, et son utilisation doit toutefois être conforme aux normes en vigueur dans votre pays.

• ATTENTION : ne pas utiliser cet appareil près des baignoires, douches, lavabos ou autres récipients contenant de l'eau.

• Lorsque l'appareil est utilisé dans une salle de bain, débranchez-le après usage, car la proximité de l'eau représente un danger, même lorsque l'appareil est éteint.

• Cet appareil peut être utilisé par des enfants âgés de 8 ans et plus et des personnes ayant des capacités physiques, sensorielles ou mentales réduites ou un manque d'expérience et de connaissances, s'ils ont reçu un encadrement ou des instructions concernant l'utilisation de l'appareil en toute sécurité et comprennent les risques encourus. Les enfants ne doivent pas jouer avec l'appareil. Les enfants ne doivent ni nettoyer l'appareil ni s'occuper de son entretien sans surveillance.

• Cet appareil n'est pas prévu pour être utilisé par des personnes (y compris les enfants) dont les capacités physiques, sensorielles ou mentales sont réduites, ou des personnes dénuées d'expérience ou de connaissance, sauf si elles ont pu bénéficier, par l'intermédiaire d'une personne responsable de leur sécurité, d'une surveillance ou d'instructions préalables concernant l'utilisation de l'appareil. Il convient de surveiller les enfants pour s'assurer qu'ils ne jouent pas avec l'appareil.

• Si le câble d'alimentation est endommagé, il doit être remplacé par le fabricant, son service après-vente ou une personne de qualification similaire, afin d'éviter un danger.

• N'utilisez pas votre appareil et contactez un Centre Service Agréé si : votre appareil est tombé, s'il ne fonctionne pas normalement.
• L'appareil est équipé d'un système de sécurité thermique. En cas de surchauffe (dû par exemple à l'encrassement de la grille arrière), l'appareil s'arrêtera automatiquement : contactez le SAV.
• L'appareil doit être débranché : avant le nettoyage et l'entretien, en cas d'anomalie de fonctionnement, dès que vous avez terminé de l'utiliser.
• Ne pas utiliser si le cordon est endommagé.
• Ne pas immerger ni passer sous l'eau, même pour le nettoyage.
• Ne pas tenir avec les mains humides.
• Ne pas tenir par le boîtier qui est chaud, mais par la poignée.
• Ne pas débrancher en tirant sur le cordon, mais en tirant par la prise.
• Ne pas utiliser de prolongateur électrique.
• Ne pas nettoyer avec des produits abrasifs ou corrosifs.
• Ne pas utiliser par température inférieure à 0 °C et supérieure à 35 °C.

GARANTIE

Votre appareil est destiné à un usage domestique seulement. Il ne peut être utilisé à des fins professionnelles. La garantie devient nulle et invalide en cas d'utilisation incorrecte.

3. CONSEILS D'UTILISATION

Un temps d'apprentissage (2 à 3 séances) est normalement nécessaire avant d'en maîtriser parfaitement l'utilisation.

PROTECTION DES BROSSES :
Pour conserver l'efficacité des brosses, replacez-les impérativement dans leur protection (G), après chaque utilisation.

MISE EN PLACE ET RETRAIT DES BROSSES DE L'APPAREIL (3, 4, 5, 6) :
RAPPEL : L'accessoire brosse (F/E) devient très chaud pendant l'utilisation. Attention lors de son retrait.

TEMPERATURE / VITESSE D'AIR (A) :
ATTENTION : la position air froid sert à fixer la coiffure en fin de séchage.

SENS DE ROTATION (B) :
Cette fonction vous permet d'enrouler automatiquement la mèche de cheveux autour de la brosse, pour réaliser votre brushing sans effort.
- Pour déclencher la rotation, pousser le sélecteur (B) dans le sens de rotation désiré (droite ou gauche).
- Maintenir la pression pendant le brushing
- Pour stopper la rotation, relâchez la pression.

SECHAGE ET MISE EN FORME SIMULTANES ! (9, 10, 11, 12)

PARTICIPONS À LA PROTECTION DE L'ENVIRONNEMENT !

Votre appareil contient de nombreux matériaux valorisables ou recyclables.
Confiez celui-ci dans un point de collecte ou à défaut dans un centre service agréé pour que son traitement soit effectué.

Ces instructions sont également disponibles sur notre site Internet www.rowenta.com.

EN Read the instructions carefully as well as the safety guidelines before use.

1. GENERAL DESCRIPTION

A - ON/OFF button, temperature and blowing speed settings
B - Brush rotation direction control
C - Hanging ring / Removable grid
D - Power cord
E - Small diameter hairbrush (*depending on model)
F - Large diameter hairbrush (*depending on model)
G - Brush protectors (2)
H - Brush lock/release button
I – Removable grid
J – 2 IonBoosters / Ionic function (*depending on model)

2. SAFETY INSTRUCTIONS

• For your safety, this appliance complies with the applicable standards and regulations (Low Voltage Directive, Electromagnetic Compatibility, Environmental…).
• The appliance's accessories become very hot during use. Avoid contact with the skin. Make sure that the supply cord never comes into contact with the hot parts of the appliance.
• Check that the voltage of your electricity supply matches the voltage of your appliance.
• Any error when connecting the appliance can cause irreparable harm, not covered by the guarantee.

• For additional protection, the installation of a residual current device (RDC) having a rated residual operating current not exceeding 30 mA is advisable in the electrical circuit supplying the bathroom. Ask for installer for advice.

• The installation of the appliance and its use must however comply with the standards in force in your country.

• WARNING: do not use this appliance near bathtubs, showers, basins or other vessels containing water.

• This appliance is not intended for use by persons (including children) with reduced physical, sensory or mental capabilities, or lack of experience and knowledge, unless they have been given supervision or instruction concerning use of the appliance by a person responsible for their safety. Children should be supervised to ensure that they do not play with the appliance.

• When the appliance is used in a bathroom, unplug it after use since the proximity of water presents a hazard even when the appliance is switched off.

• This appliance can be used by children aged from 8 years and above and persons with reduced physical, sensory or mental capabilities or lack of experience and knowledge if they have been given supervision or instruction concerning use of the appliance in a safe way and understand the hazards involved. Children shall not play with the appliance. Cleaning and user maintenance shall not be made by children without supervision.

• If the supply cord is damaged, it must be replaced by the manufacturer, its service agent or similarly qualified persons in order to avoid a hazard.

• Stop using your appliance and contact an Authorised Service Centre if:
- your appliance has fallen.
- it does not work correctly.
• The appliance is equipped with a heat-sensitive safety device. In the event of overheating (for example if the rear grill is blocked), the dryer will stop automatically: contact the After-Sales Service.
• The appliance must be unplugged:
- before cleaning and maintenance procedures.
- if it is not working correctly.
- as soon as you have finished using it.
- if you leave the room, even momentarily.
• Do not use if the cord is damaged.
• Do not immerse or put under running water, even for cleaning purposes.
• Do not hold with damp hands.
• Do not hold the appliance by the casing, which is hot, but by the handle.
• Do not unplug by pulling on the cord, rather pull out by the plug.
• Do not use an electrical extension lead.
• Do not clean with abrasive or corrosive products.
• Do not use at temperatures below 0°C and above 35°C.

GUARANTEE

Your appliance is designed for use in the home only. It should not be used for professional purposes. The guarantee becomes null and void in the case of improper usage.

3. INSTRUCTIONS FOR USE

It is normally necessary to practise using the appliance 2 or 3 times before being able to master the technique for use perfectly.

PROTECTING THE BRUSHES:
To keep the brushes effective, always return them to their protectors (G) after use.

FITTING THE BRUSHES AND REMOVING THEM FROM THE APPLIANCE (3, 4, 5, 6):
REMINDER: The brush accessory (F/E) is very hot when in use. Be careful when removing it.

AIR TEMPERATURE / SPEED (A):
CAREFUL: The cool position fix the style at the end of the drying cession.

DIRECTION OF ROTATION (B):
This function enables you to automatically wind the section of hair around the brush to blow dry your hair effortlessly.
- To start rotation, press the selector switch (B) in the desired direction of rotation (right or left).
- Keep pressing the switch while blow drying.
- To stop rotation, release the switch.

DRYING AND STYLING IN ONE GO! (9, 10, 11, 12)

ENVIRONMENT PROTECTION FIRST!

Your appliance contains valuable materials which can be recovered or recycled.
Leave it at a local civic waste collection point.

These instructions are also available on our website www.rowenta.com.

DE Lesen Sie die Gebrauchsanleitung sorgfältig vor der ersten Inbetriebnahme Ihres Gerätes durch. Eine unsachgemäße Bedienung entbindet den Hersteller von jeglicher Haftung.

1. ALLGEMEINE BESCHREIBUNG

A – Ein-/Aus-Schalter, Geschwindigkeits- und Temperaturstufen des Luftstroms
B – Wahltaste für die Drehrichtung der Bürsten
C – Wandhalterungsöse / Abnehmbares Lufteinzugsgitter
D – Netzzuleitung
E – Bürste mit kleinem Durchmesser (*je nach Modell)
F – Bürste mit großem Durchmesser (*je nach Modell)
G – Borstenschutz (2)
H – Knopf zum Ver- und Entriegeln der Bürste
I – Abnehmbares Lufteinzugsgitter
J – Ionen-Anreicherung / Ionische functie (*je nach Modell)

2. SICHERHEITSHINWEISE

Um Ihre Sicherheit zu gewährleisten, entspricht dieses Gerät den gültigen Normen und Bestimmungen (Niederspannung, elektromagnetische Verträglichkeit, Umwelt...).
• Die Zubehörteile dieses Gerätes werden während des Betriebs sehr heiß. Vermeiden Sie es, sie mit der Haut in Kontakt zu bringen. Versichern Sie sich, dass das Stromkabel nicht mit den heißen Teilen des Geräts in Kontakt gerät.
• Überprüfen Sie, dass die Betriebsspannung Ihres Geräts mit der Spannung Ihrer Elektroinstallation übereinstimmt. Ein fehlerhafter Anschluss kann irreparable Schäden hervorrufen, die nicht von der Garantie abgedeckt sind.

• Zum zusätzlichen Schutz sollte das Gerät an den Stromkreis des Badezimmers mit einer Fehlerstrom-Schutzeinrichtung für Wechselstrom mit 30 mA Nennfehlerstrom angeschlossen werden. Lassen Sie sich von Ihrem Elektroinstallateur beraten.

• Die Installation des Geräts muss den in Ihrem Land gültigen Normen entsprechen.

• WARNHINWEIS: Verwenden Sie dieses Gerät nicht in der Nähe einer Badewanne, einer Dusche, eines Waschbeckens oder eines sonstigen Behälters, der Wasser enthält.

• Wenn das Gerät in einem Badezimmer eingesetzt wird, muss es nach dem Gebrauch ausgesteckt werden, da die Nähe von Wasser selbst bei ausgeschaltetem Gerät eine Gefahrenquelle darstellen kann.

• Dieses Gerät darf nicht von Personen (inbegriffen Kindern) mit eingeschränkten körperlichen, sensorischen oder geistigen Fähigkeiten benutzt werden. Das Gleiche gilt für Personen, die keine Erfahrung mit dem Gerät besitzen oder sich mit ihmnicht auskennen, außer wenn sie von einer für ihre Sicherheit verantwortlichen Person beaufsichtigt werden oder von dieser mit dem Gebrauch des Gerätes vertraut gemacht wurden. Kinder müssen beaufsichtigt werden, damit sie nicht mit dem Gerät spielen.

• Das Gerät darf von Kindern ab 8 Jahren und Personen, deren körperliche oder geistige Unversehrtheit oder deren Wahrnehmungsfähigkeit eingeschränkt ist, oder Personen mit mangelnden Kenntnissen und Erfahrungen benutzt werden, sofern sie beaufsichtigt werden oder eine Einweisung in den sicheren Gebrauch des Geräts erhalten haben und die damit verbundenen Risiken verstehen. Kindern muss das Spielen mit dem Gerät untersagt werden. Kinder dürfen das Gerät ohne Aufsicht nicht reinigen oder warten.

• Wenn das Stromkabel beschädigt ist, darf es, um jede Gefahr zu vermeiden, nur vom Hersteller, dem Kundendienst oder ähnlich qualifizierten Personen ausgetauscht werden.

• Benutzen Sie das Gerät nicht und treten Sie mit einem zugelassenen Kundendienstcenter in Kontakt, wenn: das Gerät zu Boden gefallen ist und nicht richtig funktioniert.
• Das Gerät ist mit einem Überhitzungsschutz ausgestattet. Bei Überhitzung (bei verschmutztem rückwärtigen Rost zum Beispiel) schaltet sich das Gerät automatisch aus. Treten Sie in diesem Fall mit dem Kundendienst in Verbindung. Das Ansauggitter darf niemals abgedeckt werden. Reinigen Sie von Zeit zu Zeit das Ansauggitter um ein überhitzen des Gerätes zu vermeiden.
• Das Gerät muss ausgesteckt werden: vor Reinigung und Wartung, bei Funktionsstörungen und sofort nach dem Gebrauch. Lassen Sie das Kabel niemals herunter hängen, oder in die Nähe von, oder in Berührung mit einer Wärmequelle, sich drehende Teilen oder einer scharfen Kante kommen.
• Wenn das Stromkabel beschädigt ist, darf das Gerät nicht benutzt werden.
• Nicht ins Wasser tauchen und nicht unter fließendes Wasser halten, auch nicht zur Reinigung.
• Fassen Sie das Gerät nicht mit feuchten Händen an oder wenn Sie barfuss sind.
• Stecken Sie das Gerät nicht durch Ziehen am Stromkabel aus, sondern ziehen Sie den Stecker aus der Steckdose.
• Benutzen Sie kein Verlängerungskabel.
• Reinigen Sie das Gerät nicht mit scheuernden oder ätzenden Produkten.
• Betreiben Sie das Gerät nicht bei Temperaturen unter 0 °C oder über 35 °C.
Legen Sie das Gerät nicht ab solange es eingeschaltet ist. Das Ansauggitter darf niemals abgedeckt werden. Reinigen Sie von Zeit zu Zeit das Ansauggitter um ein überhitzen des Gerätes zu vermeiden. Verwenden Sie nur original Zubehör. Das Gerät nie unbeaufsichtigt betreiben.

GARANTIE

Jeder Eingriff, außer der im Haushalt üblichen Reinigung und Pflege durch den Kunden, muss durch den Kundendienst erfolgen. Dieses Gerät ist ausschließlich für den Hausgebrauch bestimmt. Es darf nicht für gewerbliche Zwecke eingesetzt werden. Bei unsachgemäßer Benutzung erlischt die Garantie.

3. ANWENDUNGSHINWEISE

Normalerweise dauert es eine gewisse Zeit (2 bis 3 Sitzungen), bis Sie die perfekte Anwendung des Geräts beherrschen.

SCHUTZ DER BORSTEN:
Um die Borsten in gutem Zustand zu halten, muss unbedingt nach jeder Benutzung der Borstenschutz (G) angelegt werden.

EINSETZEN UND ABNEHMEN DER BÜRSTEN DES GERÄTS (3, 4, 5, 6):
BITTE BEACHTEN: Das Bürstenteil (F/E) wird während des Gebrauchs sehr heiß. Bitte lassen Sie beim Abnehmen Vorsicht walten.

TEMPERATUR / FÖNSTUFE (A):
ACHTUNG, die Kaltluft-Position dient der Fixierung der Frisur zum Abschluss der Trocknung.

DREHRICHTUNG (B):
Mit dieser Funktion werden die Haarsträhnen automatisch um die Bürste gewickelt, was ein müheloses Styling ermöglicht.
- Schieben Sie zum Eindrehen die Wahltaste (B) in die gewünschte Richtung (rechts oder links).
- Führen Sie Ihr Styling aus und drücken Sie dabei weiterhin die Taste.
- Die Bürste hört auf, sich zu drehen, sobald Sie den Finger von der Taste nehmen.

GLEICHZEITIGES TROCKNEN UND IN FORM BRINGEN DER HAARE ! (9, 10, 11, 12)

TUN SIE ETWAS FÜR DEN UMWELTSCHUTZ!

Ihr Gerät enthält zahlreiche wieder verwertbare oder recycelbare Materialien.
Bringen Sie das Gerät zur Entsorgung zu einer Sammelstelle Ihrer Stadt oder Gemeinde.

Diese Sicherheitshinweise sind auch auf unserer Website www.rowenta.com verfügbar.

NL Lees voor ieder gebruik de gebruiksaanwijzing en de veiligheidsvoorschriften aandachtig door.

1. ALGEMENE BESCHRIJVING

A – Aan/uit-knop, instellingen voor de luchtsnelheid en temperatuur
B – Keuzeschakelaar draairichting borstels
C – Ophangoog
D – Ophangring
E – Borstel met kleine diameter (*van het model)
F – Borstel met grote diameter (*van het model)
G – Beschermkappen (2) van de borstels
H – Vergrendelings-/ontgrendelingsknop van de borstel
I – Uitneembaar rooster
J – 2 ionenboosters / Ionische functie (*van het model)

2. VEILIGHEIDSADVIEZEN

• Voor uw veiligheid beantwoordt dit apparaat aan de toepasselijke normen en regelgevingen (Richtlijnen Laagspanning, Elektromagnetische Compatibiliteit, Milieu…).
• De accessoires van het apparaat worden tijdens het gebruik zeer heet. Vermijd contact met de ogen. Zorg dat het netsnoer nooit in contact komt met de hete delen van het apparaat.
• Controleer of de spanning van uw elektriciteitsinstallatie overeenkomt met die van het apparaat. Een verkeerde aansluiting kan onherstelbare schade veroorzaken die niet door de garantie gedekt wordt.

• Voor extra bescherming wordt aanbevolen om een aardlekschakelaar te installeren met een differentiaalstroom van maximaal 30 mA in het elektrische circuit van de badkamer. Vraag de installateur voor meer advies.

• De installatie van het apparaat en het gebruik moeten echter beantwoorden aan de in uw land geldende normen.

• WAARSCHUWING: gebruik dit apparaat niet in de buurt van badkuipen, douches, wasbakken of andere water bevattende reservoirs.

• Wanneer het apparaat gebruikt wordt in een badkamer, haal dan de stekker na gebruik uit het stopcontact, aangezien de nabijheid van water gevaar oplevert zelfs wanneer het apparaat is uitgeschakeld.
• Dit apparaat is niet bedoeld om zonder hulp of toezicht gebruikt te worden door kinderen of andere personen, indien hun fysieke, zintuiglijke of mentale vermogen hen niet in staat stellen dit apparaat op een veilige wijze te gebruiken, tenzij zij van tevoren instructies hebben ontvangen betreffende het gebruik van dit apparaat door een verantwoordelijke persoon. Er moet toezicht zijn op kinderen zodat zij niet met het apparaat kunnen spelen.

• Dit apparaat mag gebruikt worden door kinderen vanaf 8 jaar, personen met verminderde fysieke, mentale of zintuiglijke capaciteiten en personen die weinig ervaring of kennis hebben op voorwaarde dat ze onder de supervisie staan van een persoon die verantwoordelijk is voor hen of ze genoeg richtlijnen gekregen hebben om het apparaat veilig te kunnen hanteren en de gevaren kennen. Kinderen mogen niet met dit apparaat spelen. Schoonmaak- en onderhoudswerkzaamheden mogen nooit door kinderen zonder toezicht uitgevoerd worden.

• Indien het netsnoer beschadigd is, moet het vervangen worden door de fabrikant, diens servicedienst of een persoon met een gelijkwaardige kwalificatie, om gevaarlijke situaties te voorkomen.

• Gebruik het apparaat niet meer en neem contact op met een erkende Servicedienst indien:
- het apparaat gevallen is
- het niet meer normaal werkt.
• Het apparaat is voorzien van een beveiligingssysteem tegen oververhitting. In geval van oververhitting (bijvoorbeeld omdat het rooster aan de achterzijde vuil is), schakelt het apparaat zich automatisch uit: neem contact op met de consumentenservice.
• De stekker moet uit het stopcontact gehaald worden:
- vóór het reinigen en onderhoud van het apparaat
- bij storingen tijdens het gebruik
- zodra u het apparaat niet meer gebruikt.
• Niet gebruiken wanneer het netsnoer beschadigd is.
• Niet in water onderdompelen of onder de kraan houden, ook niet voor het reinigen.
• Niet vasthouden met vochtige handen.
• Niet bij het kastje vasthouden wanneer dit heet is, maar aan de handgreep.
• De stekker niet uit het stopcontact halen door aan het snoer te trekken, maar alleen via de stekker.
• Geen verlengsnoer gebruiken.
• Niet reinigen met schurende of corrosieve middelen.
• Niet gebruiken bij temperaturen onder 0 °C en boven 35 °C.

GARANTIE

Dit apparaat is alleen bestemd voor huishoudelijk gebruik.
Het kan niet voor bedrijfsmatige doeleinden gebruikt worden.
De garantie is niet geldig in geval van een oneigenlijk gebruik.

3. GEBRUIKSADVIEZEN

Normaliter heeft u even tijd (2 tot 3 sessies) nodig om hiermee te leren omgaan en het gebruik volmaakt te beheersen.

BESCHERMING VAN DE BORSTELS:
Om te zorgen dat de borstels in vorm blijven, dient u ze na ieder gebruik in de beschermkap (G) terug te plaatsen.

PLAATSEN EN VERWIJDEREN VAN DE BORSTELS IN HET APPARAAT (3, 4, 5, 6):
HERINNERING: Tijdens het gebruik wordt de borstel (F/E) zeer heet. Wees voorzichtig bij het verwijderen hiervan.

TEMPERATUUR / LUCHTSNELHEID (A):
OPGELET: de koudeluchtstand dient om het kapsel te fixeren na het drogen.

DRAAIRICHTING (B):
Met deze functie kunt u automatisch een haarlok rond de borstel wikkelen om moeiteloos te föhnen.
- Om met draaien te beginnen drukt u de keuzeschakelaar (B) in de gewenste draairichting (rechts of links).
- Zorg dat de druk tijdens het föhnen gelijk blijft
- Laat om het draaien te stoppen de druk los.

TEGELIJKERTIJD DROGEN EN IN MODEL BRENGEN! (9, 10, 11, 12)

WEES VRIENDELIJK VOOR HET MILIEU!

Uw apparaat bevat veel materialen die hergebruikt of gerecycleerd kunnen worden.
Breng het naar een hiervoor bedoeld verzamelpunt of een erkende servicedienst voor verwerking hiervan.

Deze voorschriften kunt u nalezen op onze website www.rowenta.com

IT Leggere attentamente le istruzioni d'uso e i consigli di sicurezza prima di utilizzare l'apparecchio.

1. DESCRIZIONE GENERALE

A – Pulsante di avvio / arresto, posizioni velocità e temperatura del flusso d'aria
B – Selettore senso di rotazione delle spazzole
C – Gancio di sospensione
D – Cavo di alimentazione
E – Spazzola di piccolo diametro (*secondo il modello)
F – Spazzola di grande diametro (*secondo il modello)
G – Protezioni (2) delle spazzole
H – Manopola di blocco/sblocco della spazzola
I – Rejilla extraíble
J – 2 generatori di ioni / Funzione Ionica (*secondo il modello)

2. CONSIGLI DI SICUREZZA

• Per la vostra sicurezza, questo apparecchio è conforme alle norme e normative applicabili (Direttive Bassa Tensione, Compatibilità elettromagnetica, Ambiente,…).
• Gli accessori dell'apparecchio diventano molto caldi durante l'uso. Evitate il contatto con la pelle. Assicuratevi che il cavo d'alimentazione non sia mai a contatto con le parti calde dell'apparecchio.
• Verificate che la tensione del vostro impianto elettrico corrisponda a quella dell'apparecchio. Qualsiasi errore di collegamento all'alimentazione può causare danni irreversibili non coperti dalla garanzia.

• Per una protezione ulteriore, si consiglia l'installazione nella rete del bagno di un dispositivo a corrente residua (RCD) con una corrente residua nominale non eccedente i 30 mA. Contattare un installatore per consigli e chiarimenti.

• L'installazione dell'apparecchio e il suo utilizzo devono tuttavia essere conformi alle norme in vigore nel vostro paese.

• AVVERTIMENTO: Non utilizzare l'apparecchio vicino a vasche da bagno, docce, lavabi o altri contenitori d'acqua.

• Dopo l'utilizzo in una stanza da bagno, scollegare l'apparecchio dalla presa per evitare danni dal contatto eventuale con acqua o altri liquidi.

• Il presente apparecchio può essere utilizzato da bambini di età superiore a 8 anni e da persone con ridotte capacità fisiche, mentali e sensoriali o non dotate di un livello adeguato di formazione e competenze solo nel caso in cui abbiano ricevuto un'apposita supervisione o istruzioni inerenti all'uso sicuro dell'apparecchio e siano pienamente consapevoli dei pericoli ad esso connessi. I bambini devono astenersi dal giocare con questo apparecchio.

La pulizia dell'apparecchio e le relative operazioni di manutenzione non devono essere eseguite da bambini senza la supervisione di un adulto.

• Questo apparecchio non deve essere utilizzato da persone (compresi i bambini) con capacità fisiche, sensoriali o mentali ridotte o da persone prive di esperienza o di conoscenza, a meno che una persona responsabile della loro sicurezza li sorvegli o li abbia preventivamente informati sull'utilizzo dell'apparecchio. È opportuno sorvegliare i bambini per assicurarsi che non giochino con l'apparecchio.

• Se il cavo d'alimentazione è danneggiato, deve essere sostituito dal fabbricante, dal suo servizio assistenza o da persone con qualifica simile per evitare pericoli.

• Non utilizzate l'apparecchio e contattate un Centro Assistenza autorizzato se: l'apparecchio è caduto, se non funziona normalmente.
• L'apparecchio è dotato di un sistema di sicurezza termica. In caso di surriscaldamento (dovuto per esempio alla griglia posteriore ostruita), l'apparecchio si spegnerà automaticamente: contattate il Servizio Assistenza.
• L'apparecchio deve essere staccato dalla corrente: prima di operazioni di pulizia e manutenzione, in caso di anomalia di funzionamento, non appena avete terminato di utilizzarlo.
• Non utilizzare se il cavo è danneggiato.
• Non immergerlo né passarlo sotto l'acqua, nemmeno per la pulizia.
• Non tenerlo con le mani umide.
• Non tenerlo per la carcassa che è calda, ma usare l'impugnatura.
• Non staccare l'apparecchio dalla corrente tirando il cavo, ma afferrare la spina ed estrarla dalla presa.
• Non usare prolunghe elettriche.
• Non pulire con prodotti abrasivi o corrosivi.
• Non usare con temperatura inferiori a 0 °C e superiori a 35 °C.

GARANZIA

Questo apparecchio è destinato esclusivamente ad un uso domestico.
Non può essere utilizzato a scopi professionali.
La garanzia diventa nulla e non valida in caso di uso non corretto.

3. CONSEJOS DE UTILIZACIÓN

Con soli 2 o 3 utilizzi imparerete a usarlo alla perfezione.

PROTECCIÓN DE LOS CEPILLOS:
- Para conservar la eficacia de los cepillos, colóquelos de nuevo obligatoriamente en su protector (G), después de cada utilización.

PARA COLOCAR Y RETIRAR LOS CEPILLOS DEL APARATO (3, 4, 5, 6):
OBSERVACIÓN: El accesorio cepillo (F/E) está muy caliente mientras se está utilizando. Precaución cuando lo vaya a retirar.

TEMPERATURA / VELOCIDADES DE AIRE (A):
ATTENZIONE: la posizione aria fredda serve a fissare la messa in piega in fine asciugatura.

SENTIDO DE ROTACIÓN (B):
Esta función le permite enrollar de manera automática el mechón de cabello alrededor del cepillo, para peinarse sin esfuerzo.
- Para activar la rotación, empuje el selector (B) en el sentido de rotación deseado (derecha o izquierda).
- Mantenga la presión durante el peinado.
- Para detener la rotación, disminuya la presión.

¡SECAR Y DAR FORMA A LA VEZ! (9, 10, 11, 12)

COLABOREMOS EN LA PROTECCIÓN DEL MEDIO AMBIENTE!

Su aparato contiene un gran número de materiales valorizables o reciclables.
Llévelo a un punto de recogida o en su defecto a un servicio técnico autorizado para que realice su tratamiento.

Le presenti istruzioni d'uso sono anche disponibili sul nostro sito web www.rowenta.com

ES Lea atentamente el modo de empleo así como los consejos de seguridad antes de utilizar este aparato.

1. DESCRIPCIÓN GENERAL

A – Boton encendido/apagado, ajustes de la velocidad y la temperatura del caudal de aire
B – Selector sentido de rotación de los cepillos
C – Anilla de sujeción
D – Cable de alimentación
E – Cepillo de pequeño diámetro (*según el modelo)
F – Cepillo de gran diámetro (*según el modelo)
G – Protecciones (2) de los cepillos
H – Botón de bloqueo / desbloqueo del cepillo
I – Rejilla extraíble
J – 2 propulsores de iones / Función Iónica (*según el modelo)

2. CONSEJOS DE SEGURIDAD

• Por su seguridad, este aparato cumple las normas y disposiciones aplicables (Directivas de Baja Tensión, Compatibilidad Electromagnética, Medio ambiente…).
• Los accesorios del aparato alcanzan una elevada temperatura durante su uso. Evite el contacto con la piel. Asegúrese de que el cable de alimentación no se encuentre nunca en contacto con las partes calientes del aparato.
• Asegúrese de que la tensión de su instalación eléctrica se corresponde con la de su aparato. Cualquier error de conexión puede causar daños irreversibles que no cubre la garantía.

• Para mayor protección, en el circuito eléctrico que alimenta al baño es recomendable instalar un dispositivo de corriente residual (RCD) con una corriente operativa residual nominal de como máximo 30 mA. Consulte a su instalador para que le asesore.

• La instalación del aparato y su uso debe cumplir no obstante las normas en vigor en su país.

• ADVERTENCIA: no utilice el electrodoméstico cerca de bañeras, duchas, lavabos u otros elementos que contengan agua.

• Cuando esté utilizando el electrodoméstico en el baño, desenchúfelo después de su uso, pues su proximidad al agua supone un riesgo incluso estando apagado.

• Este electrodoméstico puede ser usado por niños de 8 años en adelante y por personas con discapacidades físicas, sensoriales o mentales o por falta de conocimientos y experiencia en el manejo de este tipo de aparatos, siempre que cuenten con supervisión o hayan recibido instrucciones sobre el uso seguro del electrodoméstico y entiendan los riesgos que implica. Los niños no deberían jugar con el aparato. La limpieza y el mantenimiento de usuario no deben realizarlas niños sin supervisión.

• Este aparato no está diseñado para ser utilizado por personas (incluidos los niños) cuyas capacidades físicas, sensoriales o mentales sean reducidas, o por personas carentes de experiencia o de conocimiento, salvo si éstas han contado por medio de una persona responsable de su seguridad, con una vigilancia o con instrucciones previas relativas al uso del aparato. Se recomienda vigilar a los niños para asegurarse de que no juegan con el aparato.

• En caso de que el cable de alimentación esté dañado, éste deberá ser sustituido por el fabricante, su servicio postventa o por personas cualificadas con el fin de evitar cualquier peligro.

• No utilice el aparato y contacte con un Centro de Servicio Autorizado si su aparato ha caído al suelo o si no funciona normalmente.
• El aparato está equipado con un sistema de seguridad térmica. En caso de sobrecalentamiento (debida por ejemplo a la suciedad de la rejilla posterior), el aparato se detendrá automáticamente: contacte con el Servicio postventa.
• El aparato debe desconectarse antes de su limpieza y mantenimiento, en caso de anomalías en su funcionamiento, una vez que haya terminado de utilizarlo.
• No lo utilice si el cable está dañado.
• No sumerja ni pase el aparato por el agua, ni siquiera para limpiarlo.
• No lo sujete con las manos húmedas.
• No lo sujete por la carcasa que está caliente, sino por el asa.
• No lo desconecte tirando del cable, sino tirando del enchufe.
• No utilice ningún alargador eléctrico.
• No lo limpie con productos abrasivos o corrosivos.
• No lo utilice con una temperatura inferior a 0°C ni superior a 35°C.

GARANTÍA

Su aparato está destinado únicamente a un uso doméstico.
No puede utilizarse con fines profesionales.
La garantía quedará anulada y dejará de ser válida en caso de un uso incorrecto.

3. CONSEJOS DE UTILIZACIÓN

Normalmente, se necesita un tiempo de aprendizaje (de 2 a 3 sesiones) antes de saber utilizarlo perfectamente.

PROTECCIÓN DE LOS CEPILLOS:
Para conservar la eficacia de los cepillos, colóquelos de nuevo obligatoriamente en su protector (G), después de cada utilización.

PARA COLOCAR Y RETIRAR LOS CEPILLOS DEL APARATO (3, 4, 5, 6):
OBSERVACIÓN: El accesorio cepillo (F/E) está muy caliente mientras se está utilizando. Tome precaución cuando lo vaya a retirar.

TEMPERATURA / VELOCIDADES DE AIRE (A) :
ATENCIÓN: la posición de aire frío sirve para fijar el peinado al final del secado.

SENTIDO DE ROTACIÓN (B):
Esta función le permite enrollar de manera automática el mechón de cabello alrededor del cepillo, para peinarse sin esfuerzo.
- Para activar la rotación, empuje el selector (B) en el sentido de rotación deseado (derecha o izquierda).
- Mantenga la presión durante el peinado.
- Para detener la rotación, disminuya la presión.

¡SECAR Y DAR FORMA A LA VEZ! (9, 10, 11, 12)

COLABOREMOS EN LA PROTECCIÓN DEL MEDIO AMBIENTE!

Su aparato contiene un gran número de materiales valorizables o reciclables.
Llévelo a un punto de recogida o en su defecto a un servicio técnico autorizado para que realice su tratamiento.

Estas instrucciones también están disponibles en nuestra web www.rowenta.com.

PT Leia atentamente o manual de instruções e siga as instruções de segurança antes da primeira utilização.

1. DESCRIÇÃO GERAL

A – Botão ligar/desligar, posições velocidade e temperatura do fluxo de ar
B – Selector do sentido de rotação das escovas
C – Anel de suspensão
D – Cabo de alimentação
E – Escova de diâmetro pequeno (*conforme modelo)
F – Escova de diâmetro grande (*conforme modelo)
G – Protecções (2) das escovas
H – Botão de bloqueio/desbloqueio da escova
I – Grelha amovível
J – 2 emissores de iões / Função Ionic (*conforme modelo)

2. CONSELHOS DE SEGURANÇA

• Para sua segurança, este aparelho está em conformidade com as normas e regulamentos aplicáveis (Directivas Baixa Tensão, Compatibilidade Electromagnética, Meio Ambiente...).
• Os acessórios do aparelho ficam muito quentes no decorrer da sua utilização. Evite o contacto com a pele. Certifique-se que o cabo de alimentação nunca entra em contacto com as partes quentes do aparelho.
• Verifique se a tensão da sua instalação eléctrica é compatível com a do seu aparelho. Qualquer erro de ligação pode causar danos irreversíveis que não estão cobertos pela garantia.

• Para protecção adicional, recomenda-se a instalação de um dispositivo de corrente residual (RCD) com uma corrente nominal de operação residual não superior a 30 mA no circuito eléctrico que fornece energia à casa de banho. Peça conselho ao técnico que efectuar a instalação.

• A instalação do aparelho bem como a sua utilização devem, no entanto, estar em conformidade com as normas em vigor no seu país.

• ADVERTÊNCIA: Não utilize este aparelho perto de banheiras, chuveiros, lavatórios ou outros recipientes com água.

• Quando o aparelho é utilizado na casa de banho, desligue-o da corrente após cada utilização, uma vez que a proximidade de água representa um perigo mesmo quando o aparelho está desligado.

• Este aparelho pode ser utilizado por crianças a partir dos 8 anos de idade e por pessoas cujas capacidades físicas, sensoriais ou mentais se encontram reduzidas ou por pessoas com falta de experiência ou conhecimento, desde que tenham sido devidamente acompanhadas e instruídas sobre a correcta utilização do aparelho, pela pessoa responsável pela sua segurança. A limpeza e a manutenção do aparelho não pode ser realizada por crianças sem vigilância.

• Este aparelho não foi concebido para ser utilizado por pessoas (incluindo crianças) cujas capacidades físicas, sensoriais ou mentais se encontram reduzidas, ou por pessoas com falta de experiência ou conhecimento, a não ser que tenham sido devidamente acompanhadas e instruídas sobre a correcta utilização do aparelho, pela pessoa responsável pela sua segurança.
• É importante vigiar as crianças por forma a garantir que as mesmas não brinquem com o aparelho.

• Se o cabo de alimentação se encontrar de alguma forma danificado, deverá ser substituído pelo fabricante, Serviço de Assistência Técnica ou por um técnico qualificado por forma a evitar qualquer situação de perigo para o utilizador.

• Não utilize o seu aparelho e contacte um Serviço de Assistência Técnica autorizado se: o aparelho tiver caído ao chão ou não estiver a funcionar correctamente.
• O aparelho está equipado com um sistema de segurança térmica. No caso de sobreaquecimento (devido, por exemplo, à obstrução da grelha traseira), o aparelho pára automaticamente: contacte o Serviço de Assistência Técnica autorizado.
• O aparelho deve ser desligado: antes de proceder a qualquer operação de limpeza ou manutenção, no caso de anomalia de funcionamento, após cada utilização.
• Não utilizar se o cabo se encontrar de alguma forma danificado.
• Não mergulhar nem passar por água, mesmo que seja para a limpeza.
• Não segurar com as mãos húmidas.
• Não segurar na caixa de comandos, que está quente, mas sim pela pega.
• Não desligar puxando pelo cabo, mas sim retirando a ficha da tomada.
• Não utilizar uma extensão eléctrica.
• Não limpar com produtos abrasivos ou corrosivos.
• Não utilizar a temperaturas inferiores a 0 °C nem superiores a 35 °C.

GARANTIA

O seu aparelho destina-se apenas a uma utilização doméstica.
Não pode ser utilizado para fins profissionais.
A garantia torna-se nula e inválida no caso de uma utilização incorrecta.

3. CONSELHOS DE UTILIZAÇÃO

É normalmente necessário um tempo de aprendizagem (2 a 3 sessões) antes de dominar perfeitamente a sua utilização.

PROTECÇÃO DAS ESCOVAS:
Para conservar a eficácia das escovas, guarde-as sempre na respectiva protecção (G) depois de cada utilização.

COLOCAR E RETIRAR AS ESCOVAS DO APARELHO (3, 4, 5, 6):
LEMBRETE: a escova (F/E) fica muito quente durante a utilização. Tenha cuidado ao retirá-la.

TEMPERATURA/VELOCIDADES DO AR (A):
ATENÇÃO: a posição de fluxo de ar frio serve para fixar o penteado após a secagem.

SENTIDO DA ROTAÇÃO (B):
Esta função permite-lhe enrolar automaticamente a madeixa de cabelo à volta da escova, para fazer o seu brushing sem qualquer esforço.
- Para accionar a rotação, exerça pressão no selector (B) no sentido de rotação pretendido (direita ou esquerda).
- Mantenha a pressão durante o brushing
- Para suspender a rotação, liberte a pressão.

SECAR E PENTEAR CABELO EM SIMULTÂNEO! (9, 10, 11, 12)

PROTECÇÃO DO MEIO AMBIENTE EM PRIMEIRO LUGAR!

O seu aparelho contém materiais que podem ser recuperados ou reciclados.
Entregue-o num ponto de recolha para possibilitar o seu tratamento.

Estas instruções também estão disponíveis no nosso website www.rowenta.com.

EL Διαβάστε προσεκτικά τις οδηγίες χρήσης καθώς και τις οδηγίες ασφαλείας πριν από οποιαδήποτε χρήση.

1. ΓΕΝΙΚΗ ΠΕΡΙΓΡΑΦΗ

Α – Διακόπτης έναρξης/διακοπής λειτουργίας, θέσεις ταχύτητας & θερμοκρασίας ροής αέρα
Β– Κουμπί επιλογής φοράς περιστροφής βουρτσών
C – Κρίκος ανάρτησης
D –Ηλεκτρικό καλώδιο
E –Βούρτσα μικρής διαμέτρου (*Ανάλογα με το μοντέλο)
F – Βούρτσα μεγάλης διαμέτρου (*Ανάλογα με το μοντέλο)
G – Συστήματα προστασίας (2) βουρτσών
H – Κουμπί ασφάλισης/απασφάλισης βούρτσας
I – Αποσπώμενο πλέγμα
J – 2 παραγωγοί ιόντων / Λειτουργία ιόντων (*Ανάλογα με το μοντέλο)

2. ΣΥΜΒΟΥΛΕΣ ΑΣΦΑΛΕΙΑΣ

• Για την ασφάλειά σας, η παρούσα συσκευή έχει κατασκευαστεί (σύμφωνα με τα εφαρμοστέα πρότυπα και κανονισμούς (Οδηγίες για Χαμηλή τάση, Ηλεκτρομαγνητική Συμβατότητα, Περιβάλλον ...).
• Τα εξαρτήματα της συσκευής θερμαίνονται σε πολύ μεγάλο βαθμό κατά τη χρήση. Να αποφεύγετε την επ αφή με το δέρμα. Φροντίστε το ηλεκτρικό καλώδιο να μην έρχεται ποτέ σε επαφή με τα θερμαινόμενα μέρη της συσκευής.
• Βεβαιωθείτε ότι η τάση που αναγράφεται πάνω στη συσκευή σας είναι ίδια με αυτήν της ηλεκτρικής σας εγκατάστασης. Κάθε σφάλμα σύνδεσης είναι πιθανό να προκαλέσει μη αντιστρεπτές βλάβες που δεν καλύπτονται από την εγγύηση.

• Για επιπλέον προστασία, συνίσταται για το ηλεκτρικό κύκλωμα παροχής στο μπάνιο η εγκατάσταση μίας διάταξης παραμένοντος ρεύματος (RCD) με ονομαστικό παραμένον ρεύμα λειτουργίας που δεν υπερβαίνει τα 30 mA. Για συμβουλές απευθυνθείτε στον τεχνικό εγκατάστασης.

• η εγκατάσταση και χρήση της συσκευής θα πρέπει ωστόσο να συμμορφώνονται με τα πρότυπα που ισχύουν στη χώρα σας.

• ΠΡΟΕΙΔΟΠΟΙΗΣΗ: μην χρησιμοποιείτε αυτή τη συσκευή κοντά σε μπανιέρες, ντους, λεκάνες ή άλλα δοχεία που περιέχουν νερό.

• Όταν η συσκευή χρησιμοποιείται στο μπάνιο, βγάλτε την από την πρίζα όταν δεν την χρησιμοποιείτε, επειδή η μικρή απόσταση από το νερό είναι επικίνδυνη ακόμα και όταν η συσκευή είναι απενεργοποιημένη.

• Αυτή η συσκευή μπορεί να χρησιμοποιηθεί από παιδιά ηλικίας από 8 ετών και πάνω και από άτομα με μειωμένες σωματικές, διανοητικές ή αντιληπτικές ικανότητες ή έλλειψη εμπειρίας και γνώσης, μόνο αν τους παρέχεται επίβλεψη ή οδηγίες όσον αφορά την ασφαλή χρήση της συσκευής και κατανοούν τους υπάρχοντες κινδύνους. Τα παιδιά δεν επιτρέπεται να παίζουν με τη συσκευή. Ο καθαρισμός και η συντήρηση από το χρήστη δεν πρέπει να γίνονται από παιδιά χωρίς επίβλεψη.

• Η παρούσα συσκευή δεν προορίζεται προς χρήση από άτομα (συμπεριλαμβανομένων των παιδιών) των οποίων η σωματική, αισθητήρια ή πνευματική ικανότητα είναι μειωμένη, ή από άτομα χωρίς εμπειρία ή γνώση ως προς τη χρήση, εκτός εάν τα άτομα αυτά βρίσκονται υπό επίβλεψη ή ακολουθούν πρότερες οδηγίες που αφορούν στη χρήση της συσκευής από κάποιο άτομο που είναι θεύθυνος προς την ασφάλειά τους. Τα π αιδιά πρέπει να βρίσκονται υπό επίβλεψη προκειμένου να διασφαλιστεί ότι δεν θα χρησιμοποιήσουν τη συσκευή ως παιχνίδι.

• Εάν το καλώδιο ρεύματος έχει φθαρεί πρέπει να αντικατασταθεί από την κατασκευάστρια εταιρεία, το εξουσιοδοτημένο κέντρο σέρβις μετά την πώληση της κατασκευάστριας εταιρείας ή έναν εξειδικευμένο τεχνικό για να αποφευχθεί κάθε κίνδυνος ατυχήματος.

• Μη χρησιμοποιείτε τη συσκευή σας και επικοινωνήστε με ένα εξουσιοδοτημένο κέντρο εξυπηρέτησης π ελατών εάν: η συσκευή υπέστη πτώση, εάν δεν λειτουργεί κανονικά.
• Η συσκευή διαθέτει σύστημα θερμικής ασφάλειας. Σε περίπτωση υπερθέρμανσης (που οφείλεται λ. χ. σε βούλωμα των διάκενων της πίσω σχάρας), η συσκευή θα απενεργοποιηθεί αυτομάτως: επικοινωνήστε με το κέντρο εξυπηρέτησης μετά από την πώληση .
• Πρέπει να αποσυνδέετε τη συσκευή από το ρεύμα: πριν από τον καθαρισμό και τη συντήρηση, σε περίπτωση σφάλματος λειτουργίας, και αφού έχετε τελειώσει να τη χρησιμοποιείτε.
• Μη χρησιμοποιειτε τη συσκευή εάν το καλώδιο έχει φθαρεί.
• Μη βυθίζετε τη συσκευή μέσα σε νερό ούτε και να τη βρέχετε με νερό, ακόμα και κατά τον καθαρισμό
• Μην κρατάτε τη συσκευή με βρεγμένα χέρια.
• Μην κρατάτε τη συσκευή από το περίβλημα που είναι ζεστό, αλλά από τη χειρολαβή.
• Μην αποσυνδέετε τη συσκευή από το ρεύμα τραβώντας το καλώδιο, αλλά βγάζοντας το φις από την πρίζα.
• Μη χρησιμοποιείτε ηλεκτρική μπαλαντέζα.
• Μην καθαρίζετε τη συσκευή με λειαντικό ή διαβρωτικά προϊόντα.
• Μη χρησιμοποιείτε τη συσκευή σε θερμοκρασία χαμηλότερη των 0°C και υψηλότερη των 35 °C.35 °C.

ΕΓΥΗΣΗ

Η συσκευή σας προορίζεται αποκλειστικά για οικιακή χρήση.
Δεν μπορεί να χρησιμοποιηθεί για επαγγελματικό σκοπό.
Η εγγύηση ακυρώνεται σε περίπτωση ακατάλληλης χρήσης.

3. ΟΔΗΓΙΕΣ ΧΡΗΣΗΣ

Κανονικά απαιτείται να κάνετε μια δυο χρήσεις πρακτικής εξάσκησης για να μαθετε να χειρίζεστε τέλεια το προϊον.

ΠΡΟΣΤΑΣΙΑ ΤΩΝ ΒΟΥΡΤΣΩΝ:
Για να διατηρήσετε την αποτελεσματικότητα των βουρτσών, ξανατοποθετείτε τις οπωσδήποτε μέσα στο προστατευτικό τους κάλυμμα (G), μετά από κάθε χρήση.

ΤΟΠΟΘΕΤΗΣΗ ΚΑΙ ΑΦΑΙΡΕΣΗ ΤΩΝ ΒΟΥΡΤΣΩΝ ΤΗΣ ΣΥΣΚΕΥΗΣ (3, 4, 5, 6):
ΥΠΕΝΘΥΜΙΣΗ: Το εξάρτημα βούρτσας (F/E) ζεσταίνεται πάρα πολύ κατά τη χρήση.
Να είστε προσεκτικοί κατά την αφαιρεσή του.

ΘΕΡΜΟΚΡΑΣΙΑ / ΤΑΧΥΤΗΤΕΣ ΑΕΡΑ (A):
ΠΡΟΣΟΧΗ: η θέση κρύος αέρας χρησιμεύει στο φιξάρισμα του χτενίσματος μετά το στέγνωμα.

ΦΟΡΑ ΠΕΡΙΣΤΡΟΦΗΣ (B):
Η λειτουργία αυτή χρησιμεύει για να τυλίγετε αυτόματα τις τούφες μαλλιών γύρω από τη βο ύρτσα για να κάνετε το χτένισμα εύκολα χωρίς προσπάθεια .
-Για να ξεκινήσετε την περιστροφή, σπρώξτε το κουμπί επιλογής (B) στη φορά περιστροφής που θέλετε (δεξιά ή αριστερά).
-Συνεχίζετε να το πιέζετε κατά τη διάρκεια του χτενίσματος.
-Για σταματήσετε την περιστροφή αφήνετε το κουμπί.

ΤΑΥΤΟΧΡΟΝΟ ΣΤΕΓΝΩΜΑ ΚΑΙ ΦΟΡΜΑΡΙΣΜΑ! (9, 10, 11, 12)

ΑΣ ΣΥΜΒΑΛΛΟΥΜΕ ΚΙ ΕΜΕΙΣ ΣΤΗΝ ΠΡΟΣΤΑΣΙΑ ΤΟΥ ΠΕΡΙΒΑΛΛΟΝΤΟΣ!

Η συσκευή σας περιέχει πολλά αξιοποιήσιμα ή ανακυκλώσιμα υλικά.
Παραδώστε την παλιά συσκευή σας σε κέντρο διαλογής ή ελλείψει τέτοιου κέντρου σε εξουσιοδοτημένο κέντρο σέρβις το οποίο θα αναλάβει την επεξεργασία της.

Αυτές οι οδηγίες διατίθενται επίσης και από το διαδικτυακό μας τόπο www.rowenta.com.

TR Her türlü kullanım öncesi kullanım kılavuzunu ve güvenlik talimatlarını dikkatle okuyunuz.

1. GENEL TANIMLAMA

A - Açma / kapama düğmesi, vites konumu & hava sıcaklığı
B - Fırça dönme yönü selektörü
C - Asma halkası
D - Besleme kordonu
E - Küçük çaplı fırça (*modele göre)
F - Büyük çaplı fırça (*modele göre)
G - Fırçaların korumaları (2)
H - Fırçanın Kilitleme /kilit açma düğmesi
I – Çıkarılabilir ızgara kapak
J – adet 2iyon jeneratör / İyon fonksiyonu (*modele göre)

2. GÜVENLIK TASYELERI

• Güvenliğiniz düşünülerek bu cihaz yürürlükteki standartlara ve düzenlemelere (Düşük Gerilim Direktifleri, Elektromanyetik Uyumluluk, Çevre...) uygun olarak üretilmiştir.
• Cihazın aksesuarları kullanım sırasında çok ısınır. Derinizle temasından kaçının. Cihazın elektrik kablosunun ısınan parçalara değmediğinden emin olun.
• Elektrik tesisatınızın voltajının cihazınızın üzerinde belirtilen voltaj ile aynı olduğundan emin olun. Her türlü bağlantı hatası garantinin kapsamayacağı, tamir edilemeyecek hasarlara neden olabilir.

• Ek koruma için, banyo için (RCD) 30 mA geçmeyen bir akım işletimine sahip akım cihazı elektrik devresi tavsiye edilir. Tavsiye için yükleyici isteyin.

• Yine de cihazın montajı ve kullanımı ülkenizde uygulanan normlara uygun olarak yapılmalıdır.

• UYARI: Bu cihazı banyo küveti, duş, lavabo veya su içeren diğer kapların yakınlarında kullamayın.

• Cihaz bir banyoda kullanıldığında, civardaki su cihaz kapatıldığında bile tehlike oluşturabileceğinden, kullandıktan sonra fişini elektrik prizinden çıkarın.

• Bu cihazın, fiziksel, duyusal ya da zihinsel kapasite açısından yeterli olmayan kişilerce ya da deneyim veya bilgi sahibi olmayan kişilerce (çocuklar da dahil olmak üzere), güvenliklerinden sorumlu bir kimsenin gözetiminde veya bu kimse tarafından cihazın kullanımı ile ilgili önceden bilgilendirildikleri durumlar dışında, kullanılmaması gerekir. Çocukların cihazla oynamadığından emin olmak için kontrol etmek gerekir.

• Bu cihaz fiziksel, duyusal veya zihinsel engeli olan (erişkin veya çocuk) veya cihaz hakkında hiçbir tecrübe veya bilgisi olmayan şahıslar tarafından, güvenliklerinden sorumlu bir kişinin gözetimi altında olmadıkları veya bu kişi tarafından cihazın kullanımı konusunda eğitilmedikleri takdirde kullanılmamalıdır.

• Elektrik kablosu hasar görürse her türlü tehlikeyi önlemek için üretici, yetkili servis veya aynı yetkiye sahip kişiler tarafından değiştirilmelidir.

• Cihazı kullanmamanız ve Yetkili Servise başvurmanız gereken durumlar: cihazınız düşerse

FR EN DE NL IT ES PT EL TR NO SV DA FI AR

BRUSH ACTIV'

www.rowenta.com

1800140779

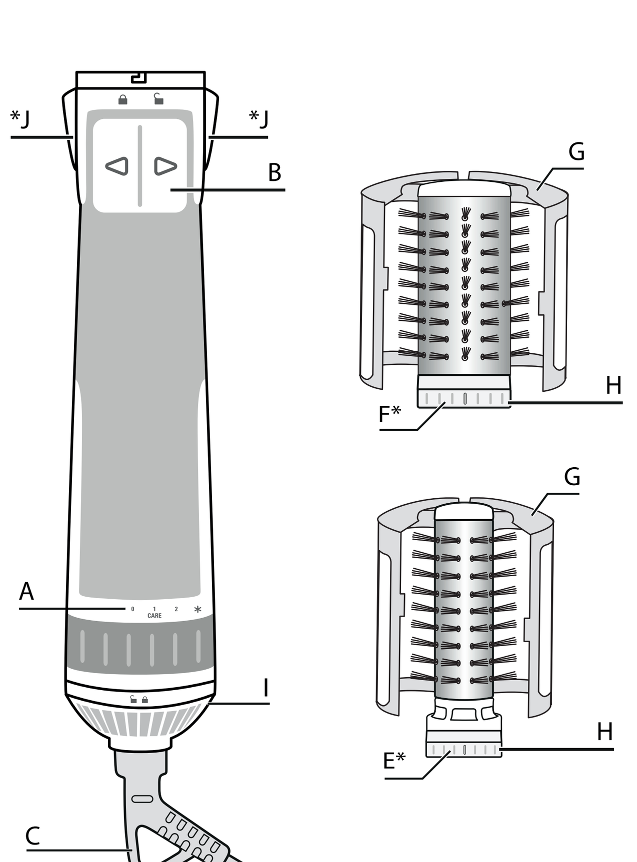

FIRST USE

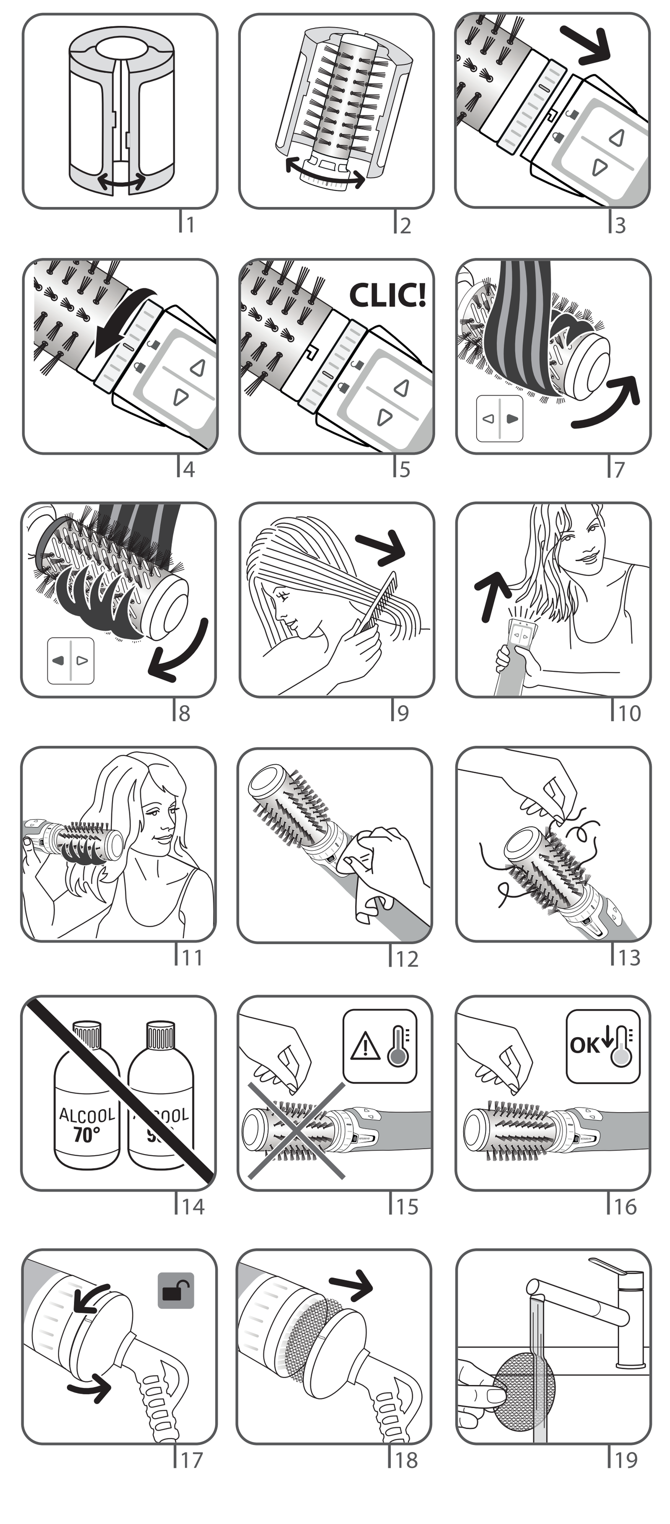

ve normal çalışmazsa.
• Cihazda termik koruma sistemi bulunmaktadır. Aşırı ısınma durumunda (örneğin arka ızgaranın kirlenmesinden dolayı), cihaz otomatik olarak duracaktır: Yetkili Servise başvurun.
• Cihazın fişten çekilmesi gereken durumlar: temizlik ve bakım işlemlerinden önce, çalışma bozukluğu olması, cihazı kullanımınız biter bitmez.
• Kablo hasar görmüşse kullanmayın.
• Temizlemek için bile olsa suya değdirmeyin, batırmayın.
• Nemli ellerle tutmayın.
• Sıcakken gövdeden değil sapından tutun.
• Kabloyu çekerek fişten çıkartmayın, prizi tutarak çekin.
• Elektrik uzatması kullanmayın.
• Parlatıcı ve tahriş edici ürünlerle temizlemeyin.
• 0 °C'nin altında ve 35 °C'nin üstündeki sıcaklıklarda kullanmayın.

GARANTi

Cihazınız sadece evde kullanılmak üzere tasarlanmıştır.
Ticari ve mesleki amaçlarla kullanılmamalıdır.
Hatalı kullanım durumunda garanti kapsamı dışında kalacaktır.
Saçlar, birbirinden ayrılmış, temiz ve KURU olmalıdır (tahriş olmamaları için).

3. KULLANIM TAVSiYELERi

Kullanımını mükemmel şekilde öğrenmeden önce, normal olarak 2 veya 3 seanslık bir alışma dönemi gerekecektir.

FIRÇALARIN KORUNMASI:
Fırçaların etkinliğini sürdürmek için, her kullanım sonrası mutlaka koruyucularına (G) yerleştirin.

CIHAZIN FIRÇALARININ YERINE TAKILMASI VE ÇIKARILMASI (3, 4, 5, 6):
UYARI Fırça aksesuarı (F/E) kullanım esnasında çok sıcak olur. Çıkarırken dikkat edin.

ISI 1 HAVA HIZLARI (A):
DİKKAT: Soğuk hava konumu, saçlar kurutulduktan sonra şeklini korumak için kullanılır.

DÖNME YÖNÜ (B):
Bu fonksiyon, fırçalı şekillendiricinizi çaba harcamaksızın gerçekleştirebilmeniz için, saçın tamamını otamatik olarak fırçanın etrafında sarabilmenize imkan verir.
- Brushing esnasında basmayı sürdürün.
- Dönmeyi durdurmak için basmaya son verin.

EŞZAMANLI KURURMA VE ŞEKLE SOKMA! (9, 10, 11, 12)

CEVREYİ KORUMAYA KATKIDA BULUNALIM!

ⓘ Cihazınız çok sayıda yeniden değerlendirilebilir veya geri dönüşümlü malzeme içermektedir.
➲ Değerlendirilebilmesi için cihazınızı bir toplama merkezine veya Yetkili Servisine teslim edin.

Bu bilgilere www.rowenta.com web sitemizden de ulaşabilirsiniz.

NO

Les instruksjonsheftet og sikkerhetsinstruksjonene nøye før bruk.

1. GENERELL BESKRIVELSE

A – Start/stopp-knapp, innstillinger for hastighet & luftstrømstemperatur
B – Valgbryter for børstenes rotasjonsretning
C – Opphengingsring
D – Ledning
E– Børste liten diameter (*av modell)
F – Børste stor diameter (*av modell)
G – Børstebeskyttelser (2)
H – Knapp for å låse/åpne børsten
I – Avtagbart filter
J – 2 ionisk booster / Ionisk funksjon (*av modell)

2. SIKKERHET

• Av hensyn til din sikkerhet er dette apparatet i samsvar med gjeldende normer og regler (lavspenningsdirektiver, elektromagnetisk kompatibilitet, miljø …).
• Apparatets tilbehørsdeler blir meget varme under bruk. Unngå kontakt med huden. Sørg for at strømledningen aldri er i kontakt med apparatets varme deler.
• Kontroller at nettspenningen stemmer overens med apparatets spenning. Enhver tilkoblingsfeil kan forårsake varige skader som ikke dekkes av garantien.
• For din egen sikkerhet er installering av en jordfeilbryter med et relé som ikke overstiger 30 mA, anbefalt for den elektriske forsyningen av badet. Be en elektriker om råd.
• Installasjon og bruk av apparatet skal imidlertid alltid være i samsvar med gjeldende standarder i ditt land.
• ADVARSEL: ikke bruk dette apparatet i umiddelbar nærhet av badekar, dusj, vask eller andre vannkilder.
• Når apparatet blir brukt på et bad, bør det kobles fra umiddelbart etter bruk. Tilstedeværelsen av vann kan være farlig selv når apparatet er avslått.
• Dette apparatet er ikke ment for personer (inkl. barn) med nedsatte fysiske, sensoriske eller psykiske evner, eller uerfarne personer, med mindre de får tilsyn eller forhåndsinstruksjoner om anvendelsen av apparatet fra en person med ansvar for deres sikkerhet. Barn skal holdes under tilsyn for å sikre at de ikke bruker apparatet til lek.
• Dette apparatet kan brukes av barn fra alderen 8 år og oppover og personer med reduserte fysiske, sensoriske eller mentale evner, eller av personer uten erfaring og kjennskap, hvis de har blitt gitt opplæring i bruken av apparatet eller er under oppsyn og forstår farene som er involvert. Barn skal ikke leke med apparatet. Rengjøring og brukervedlikehold skal ikke utføres av barn uten oppsyn.
• Dersom strømledningen er skadet, skal den erstattes av produsenten, dens kundeservice eller av en person med lignende kvalifikasjoner for å forhindre at det oppstår problemer.
• Ikke bruk apparatet og kontakt et godkjent servicesenter hvis: apparatet har falt eller ikke fungerer normalt.
• Apparatet er utstyrt med et overopphetingsvern. Ved overoppheting (pga. f.eks. tilskitning av bakre rist) stanser apparatet automatisk. Kontakt kundeservice.
• Apparatet må frakobles: før rengjøring og vedlikehold, hvis det ikke fungerer ordentlig, straks du har sluttet å bruke det.
• Skal ikke brukes hvis ledningen er skadet.
• Må ikke dyppes ned i vann eller holdes under rennende vann, selv ved rengjøring.
• Skal ikke holdes med fuktige hender.
• Holdes i håndtaket, ikke i de varme delene.
• Skal ikke frakobles ved å dra i ledningen, med ved å dra i støpselet.
• Bruk ikke skjøteledning.
• Bruk ikke skuremidler eller etsende midler til rengjøring.
• Skal ikke brukes ved temperaturer under 0 °C og over 35 °C.

GARANTI

Apparatet er kun beregnet for bruk i hjemmet. Det bør ikke brukes for profesjonelle formål. Garantien blir ugyldig ved feilaktig bruk.

3. RÅD OM BRUK

En opplæringstid (2-3 økter) er vanligvis nødvendig for å kunne beherske bruken fullstendig.

BESKYTTELSE AV BØRSTENE:
- For at børstene skal beholde sin effektivitet, er det absolutt nødvendig å sette dem tilbake i beskyttelsene (G) hver gang du har brukt dem.

SETTE BØRSTENE PÅ PLASS I APPARATET OG TREKKE DEM UT IGJEN (3, 4, 5, 6):
MERK: Børstetilbehøret (F/E) blir meget varmt under bruk. Vær forsiktig når du tar det ut.

TEMPERATUR / LUFTHASTIGHETER (A):
NB: Kaldluftposisjonen brukes til å "feste" frisyren på slutten av tørkingen.

ROTASJONSRETNING (B):
Denne funksjonen gjør det mulig å rulle hårlokken automatisk rundt børsten for å oppnå føning uten den minste anstrengelse.
- For å aktivere rotasjonen, trykker du valgknappen (B) i ønsket retning (høyre eller venstre).
- Hold knappen nede under føningen
- For å stanse rotasjonen, slipper du knappen.

TØRKING OG FORMING på en gang! (9, 10, 11, 12)

MILJØBESKYTTELSE FØRST!

ⓘ Apparatet ditt inneholder verdifulle materialer som kan gjenvinnes eller resirkuleres.
➲ Overlat det til et lokalt kommunalt avfallshåndteringspunkt.

Denne bruksanvisningen er også tilgjengelig på www.rowenta.com

SV

Läs noggrant igenom bruksanvisningen och säkerhetsföreskrifterna före det första användningstillfället.

1. ALLMÄN BESKRIVNING

A – På/av-knapp, hastighetslägen och luftflödets temperatur
B – Val av borstarnas rotationsriktning
C – Upphängningsögla
D – Nätsladd
E – Liten borste Borste (*beroende på modell)
F – Stor borste Borste (*beroende på modell)
G – Skydd (2) till borstarna
H – Knapp för att låsa/låsa upp borsten
I – Borttagbart galler
J – 2 jonisk booster / Jonisk funktion (*beroende på modell)

2. SÄKERHET

• Apparatens säkerhet uppfyller gällande bestämmelser och standarder (lågspänningsdirektiv, elektromagnetisk kompatibilitet, miljö…).
• Apparatens tillbehör blir mycket varma under användningen. Undvik kontakt med huden. Se till att sladden aldrig kommer i kontakt med apparatens varma delar.
• Kontrollera att nätspänningen överensstämmer med den som anges på apparaten. All felanslutning kan orsaka irreparabla skador och gör att garantin inte gäller.
• För extra skydd vid el i badrum bör en jordfelsbrytare som inte överstiger 30 mA installeras i den krets som förser badrummet med ström. Be en behörig elektriker om råd.
• Apparatens installation och användning måste emellertid uppfylla de normer som gäller i ditt land.
• VARNING! Använd inte den här apparaten nära badkar, dusch, tvättställ eller andra kärl som innehåller vatten.
• Om apparaten används i badrum måste du dra ur kontakten ur vägguttaget efter användning, eftersom närheten till vatten utgör en risk även när apparaten är avstängd.
• Denna apparat är inte avsedd att användas av personer (inklusive barn) som inte klarar av att hantera elektrisk utrustning, eller av personer utan erfarenhet eller kännedom, förutom om de har erhållit, genom en person ansvarig för deras säkerhet, en övervakning eller på förhand fått anvisningar angående apparatens användning. Barn måste övervakas av en vuxen för att säkerställa att barnen inte leker med apparaten.
• Den här apparaten kan användas av barn från 8 år och uppåt samt av personer med begränsad fysisk, sensorisk eller mental förmåga eller med bristande erfarenheter och kunskaper, om de övervakas eller får instruktioner om hur apparaten ska användas på ett säkert sätt och om de förstår de risker den kan medföra. Barn ska inte leka med apparaten. Rengöring och underhåll får inte göras av barn utan tillsyn.
• Om sladden skadats, ska den bytas ut av tillverkaren, på tillverkarens serviceverkstad eller av behörig fackman, för att undvika fara.
• Använd inte apparaten och kontakta en auktoriserad serviceverkstad om:
- den har fallit,
- den har funktionsstörningar.
• Apparaten är försedd med ett överhettningsskydd. Vid överhettning (orsakad t.ex. av att det bakre gallret blivit smutsigt), stängs apparaten automatiskt av: kontakta en auktoriserad serviceverkstad.
• Koppla ur apparaten: före rengöring och underhåll, vid funktionsstörning, så snart du inte använder den.
• Använd inte om sladden är skadad.
• Doppa inte ner i vatten eller under rinnande vatten, inte ens vid rengöring.
• Håll den inte med fuktiga händer.
• Håll inte i den varma delen, använd endast handtaget.
• Koppla inte ur apparaten genom att dra i sladden, fatta tag i stickkontakten.
• Använd inte en förlängningssladd.
• Rengör inte med skurmedel eller frätande medel.
• Använd inte vid en temperatur lägre än 0 °C och högre än 35 °C.

GARANTI

Apparaten är endast avsedd för hemmabruk.
Den skal inte användas i yrkesmässigt syfte.
Garantin träder ur kraft och gäller inte vid felaktig användning.

3. ANVÄNDNING

En viss inlärningstid (2 - 3 gånger) behövs vanligtvis innan du behärskar användningen perfekt.

SKYDD AV BORSTARNA:
För att borstarna ska förbli effektiva är det viktigt att de läggs tillbaka i sina skydd (G), efter varje användning.

SÄTT FAST OCH TA AV BORSTARNA FRÅN APPARATEN (3, 4, 5, 6) :
VIKTIGT: Tillbehöret med borsten (F/E) blir mycket varmt under användningen. Var försiktig när du tar av den.

TEMPERATUR / HASTIGHET (A):
OBS! Kalluftsläget tjänar till att fixera frisyren efter torkning.

ROTATIONSRIKTNING (B):
Funktionen gör det möjligt att automatiskt rulla upp hårsektionen runt borsten för att göra det lätt att föna.
- För att starta rotationen, för väljaren (B) i önskad rotationsriktning (höger eller vänster)
- Håll väljaren i samma läge medan du fönar
- För att stoppa rotationen, släpp väljaren.

TORKA OCH STYLA HÅRET SAMTIDIGT! (9, 10, 11, 12)

VAR RÄDD OM MILJÖN!

ⓘ Din apparat innehåller olika material som kan återanvändas eller återvinnas.
➲ Lämna den på en återvinningsstation eller på en auktoriserad serviceverkstad för omhändertagande och behandling.

De här instruktionerna finns också tillgängliga på vår hemsida www.rowenta.com

DA

Læs brugsanvisningen samt sikkerhedsanvisningerne omhyggeligt igennem før enhver brug.

1. GENEREL BESKRIVELSE

A – Start-/stop-knap, indstillinger for luftstrømmens hastighed og temperatur
B – Valg af børsternes rotationsretning
C – Ring til ophængning
D – El-ledning
E – Børste med lille diameter (*Afhængigt af model)
F – Børste med stor diameter (*Afhængigt af model)
G – Beskyttelser (2) til børsterne
H – Knap til spærring/oplukning af børste
I – Aftageligt gitter
J – Ionisk boostfunktion / Ionisk funktion (*Afhængigt af model)

2. SIKKERHED:

• Af hensyn til brugerens sikkerhed er dette apparat i overensstemmelse med gældende standarder og bestemmelser (Lavspændingsdirektiv, Elektromagnetisk Kompatibilitet, Miljøbeskyttelse…).
• Apparatets tilbehørsdele bliver meget varme under brug. Undgå kontakt med huden. Sørg for at el-ledningen aldrig kommer i kontakt med apparatets varme dele.
• Kontroller at el-installationens spænding svarer til apparatets. Tilslutning til en forkert spænding kan forårsage uoprettelige beskadigelser, som ikke er dækket af garantien.
• For yderligere beskyttelse tilrådes det at installere en fejlstrømsafbryder (RCD) med en nominel restdriftsstrøm, der ikke overstiger 30 mA, i det kredsløb, der forsyner badeværelset. Spørg en installatør til råds.
• Apparatets installation og anvendelse skal dog være i overensstemmelse med gældende standarder i dit land.
• ADVARSEL: brug ikke dette apparat i nærheden af badekar, brusenicher, vaskekummer eller andre beholdere med vand.
• Når apparatet benyttes i et badeværelse, skal det tages ud af stikket efter brug, da nærheden af vand udgør en fare, også selv om apparatet er slukket.
• Dette apparat er ikke beregnet til at blive brugt af personer (herunder børn), hvis fysiske, sensoriske eller mentale evner er svækkede eller personer blottet for erfaring eller kendskab, med mindre de er under opsyn eller har modtaget forudgående instruktioner om brugen af dette apparat af en person, der er ansvarlig for deres sikkerhed. Børn skal være under opsyn for at sikre, at de ikke leger med apparatet.
• Dette apparat kan benyttes af børn fra 8 år og opefter, og af personer med nedsatte fysiske, sensoriske eller mentale evner eller manglende erfaring og viden, hvis de overvåges eller har fået instruktion i sikker brug af apparatet, og forstår de dermed forbundne farer. Lad ikke børn lege med apparatet. Rengøring og brugervedligeholdelse må ikke udføres af børn uden overvågning.
• Hvis el-ledningen er beskadiget, skal den udskiftes af fabrikanten, dennes servicerepræsentant eller en person med lignende kvalifikation for at undgå enhver fare.
• Brug ikke apparatet og kontakt et autoriseret serviceværksted, hvis:
- apparatet er faldet ned,
- apparatet ikke fungerer korrekt.
• Apparatet er udstyret med en varmefølsom sikkerhedsanordning. I tilfælde af overopvarmning (f.eks. hvis gitteret bagpå er tilstoppet) vil apparatet standse automatisk: kontakt kundeserviceafdelingen.
• Apparatets stik skal tages ud:
- før rengøring og vedligeholdelse,
- hvis det ikke fungerer korrekt,
- så snart det ikke bruges mere,
- hvis du forlader rummet, selv et øjeblik.
• Må ikke bruges, hvis el-ledningen er beskadiget.
• Må ikke dyppes ned i vand, selv under rengøring.
• Tag ikke fat med våde hænder.
• Tag ikke fat om huset, der er varmt, men tag fat om håndtaget.
• Tag ikke stikket ud ved at trække i ledningen, men tag fat om selve stikket.
• Brug ikke forlængerledning.
• Må ikke rengøres med skurende eller ætsende midler.
• Må ikke bruges ved en temperatur på under 0 °C og over 35 °C.

OPSTART

For at undgå forbrændinger bør du kun påsætte tilbehør, når apparatet er koldt.
Lad tilbehøret køle af, inden det lægges i etuiet.

3. GODE RÅD OM BRUG

Man har normalt brug for at øve sig 2 til 3 gange, før man helt behersker brugen.

BØRSTERNES BESKYTTELSE
- Det er nødvendigt at lægge børsterne ind i deres beskyttelse (G) igen efter hver brug for at bevare deres effektivitet.

PÅSÆTNING OG FJERNELSE AF APPARATETS BØRSTER (3, 4, 5, 6):
HUSK: Børsten (F/E) bliver meget varm under brug. Vær forsigtig, når du tager den ud.

TEMPERATUR / LUFTHASTIGHED (A):
OBS. Positionen kold luft anvendes til at sætte frisuren, når håret er tørret.

ROTATIONSRETNING (B):
Med denne funktion kan man automatisk rulle en hårlok omkring børsten og således let føntørre håret.
- For at starte rotationen skal man skubbe rotationsvælgeren (B) i den ønskede rotationsretning (højre eller venstre).
- Hold knappen trykket ind under føntørringen.
- Slip knappen for at standse rotationen.

VI SKAL ALLE VÆRE MED TIL AT BESKYTTE MILJØET!

ⓘ Apparatet indeholder mange materialer, der kan genvindes eller genbruges.
➲ Aflever det på en genbrugsstation eller på et autoriseret serviceværksted, når det ikke skal bruges mere.

Disse instruktioner er også tilgængelige på www.rowenta.com

FI

Lue käyttöohje ja turvaohjeet huolella aina ennen käyttöä.

1. YLEISKUVAUS

A – Käynnistys-/sammutuspainikkeet, nopeuden ja ilmavirran lämpötilan asetukset
B – Harjojen kiertosuunnan valitsin
C – Ripustusrengas
D – Virtajohto
E – Harja, pieni läpimitta (*mallista riippuen)
F – Harja, suuri läpimitta (*mallista riippuen)
G – Harjojen (2) suojukset
H – Harjan lukitus/irrotusnäppäin
I – Irrotettava ritilä
J - Ionitoiminto / Ionitoiminto (*mallista riippuen)

2. TURVALLISUUS

• Turvallisuutesi vuoksi tämä laite täyttää siihen soveltuvat normit ja määräykset (pienjännite- sähkömagneettinen yhteensopivuus, ympäristödirektiivi…).
• Laitteen lisälaitteet kuumenevat käytössä. Vältä ihokosketusta niiden kanssa. Varmista, että sähköjohto ei koskaan joudu kosketuksiin laitteen kuumien osien kanssa.
• Tarkista, että laitteen arvokilvessä ilmoitettu syöttöjännite vastaa sähköverkon jännitettä. Jos kytkentä on virheellinen, laite voi saada korvaamattomia vaurioita, joita takuu ei kata.
• Lisäsuojan tarjoamiseksi on suositeltavaa asentaa kylpyhuoneen sähkövirtapiiriin vikavirtasuojakytkin (RCD tai vvsk), jonka nimellistoimintavirta on enintään 30 mA. Kysy neuvoa sähköasentajaltasi.
• Laitteen ja sen käytön tulee kuitenkin täyttää omassa maassasi voimassa olevat normit.
• VAROITUS: älä käytä tätä laitetta kylpyammeiden, suihkujen, lavuaarien tai muiden vettä sisältävien astioiden tai säiliöiden lähettyvillä.
• Kun laitetta käytetään kylpyhuoneessa, kytke se irti pistorasiasta heti käytön jälkeen. Veden läheisyys voi aiheuttaa vaaratilanteita, vaikka laite olisikin kytketty pois päältä.
• Tätä laitetta ei ole tarkoitettu sellaisten henkilöiden käytettäväksi (mukaan luettuina lapset), joiden fyysiset, aistimelliset tai henkiset kyvyt ovat heikentyneet eikä myöskään sellaisten henkilöiden käytettäväksi, joilla ei ole tietoa tai tuntemusta käyttää laitetta, elleivät he ole heidän turvallisuudestaan vastaavan henkilön valvonnassa tai he saavat ohjeita laitteen käytöstä. Lapsia on pidettävä silmällä, jotta he eivät leiki tällä laitteella.
• Tätä laitetta voivat käyttää vähintään 8-vuotiaat lapset ja aikuiset, joiden fyysiset, aisteihin liittyvät tai henkiset kyvyt ovat rajoittuneet tai joilla ei ole riittävästi tietoa ja kokemusta, mikäli he ovat saaneet tietoa ja opastusta laitteen turvallisesta käytöstä ja jos he ymmärtävät laitteen käyttöön liittyvät riskit ja vaarat. Älä anna lasten leikkiä laitteella. Lapset eivät saa puhdistaa tai huoltaa laitetta ilman valvontaa.
• Jos sähköjohto on vahingoittunut, se on annettava valmistajan, tämän huoltoedustajan tai vastaavan pätevyyden omaavan henkilön vaihdettavaksi vaarojen välttämiseksi.
• Älä käytä laitetta ja ota yhteys valtuutettuun huoltokeskukseen, jos: laite on pudonnut tai se ei toimi normaalilla tavalla.
• Laite on varustettu lämpöturvajärjestelmällä. Jos laite ylikuumenee (esimerkiksi takaritilän tukkeutumisen takia) laite sammuu automaattisesti: ota yhteys jälkimyyntipalveluun.
• Laite tulee irrottaa sähköverkosta: ennen puhdistusta ja hoitoa, jos se ei toimi kunnolla, heti kun olet lopettanut sen käytön, jos poistut huoneesta edes hetkeksi.
• Älä käytä laitetta, jos sähköjohto on vahingoittunut.
• Älä upota laitetta veteen tai laita sitä juoksevan veden alle edes puhdistusta varten.
• Älä pidä laitteesta kiinni märin käsin.
• Älä pidä kiinni rasiasta, sillä se kuumenee, käytä kädensijaa.
• Älä irrota laitetta sähköverkosta vetämällä sähköjohdosta, vedä pistokkeesta.
• Älä käytä jatkojohtoa.
• Älä käytä puhdistuksessa hankaavia tai syövyttäviä tuotteita.
• Älä käytä laitetta alle 0 °C ja yli 35 ° lämmössä.

TAKUU

Laite on tarkoitettu vain kotikäyttöön.
Sitä ei saa käyttää ammattikäytössä.
Takuu ei olevoimassa eikä päde, jos laitetta käytetään virheellisesti.

3. KÄYTTÖOHJEET

On normaalia, että laitteen käytön täydellinen hallitseminen vaatii oppimisajan (2 - 3 käyttökertaa).

HARJOJEN SUOJAUS:
- Harjojen tehokkuuden takaamiseksi ne tulee ehdottomasti laittaa suojuksiinsa (G) aina käytön jälkeen.

LAITTEEN HARJOJEN KIINNITYS JA IRROTTAMINEN (3, 4, 5, 6):
MUISTA: Harjalisälaite (F/E) kuumenee voimakkaasti käytön aikana. Varo, kun otat sen pois.

LÄMPÖTILA/ ILMAN VIRTAUSNOPEUS (A):
HUOMIO: Kylmäilma-asetus on tarkoitettu kampauksen viimeistelyyn kuivaamisen lopuksi.

KIERTOSUUNTA (B):
Tämän toiminnon avulla voit kiertää hiussuortuvan automaattisesti harjan ympärille ja suorittaa harjauksen ponnistelematta.
- Pyörimisen aloittamiseksi tulee painaa valitsinta (B) haluttuun kiertosuuntaan (oikealle tai vasemmalle)
- Pidä painettuna harjauksen ajan
- Pyörimisen lopettamiseksi sinun tulee päästää valitsin vapaaksi.

KUIVAUS JA MUOTOILU SAMALLA KERTAA! (9, 10, 11, 12)

EDISTÄKÄÄMME YMPÄRISTÖNSUOJELUA!

ⓘ Laitteessa on paljon arvokkaita ja kierrätyskelpoisia materiaaleja.
➲ Toimita se keräyspisteeseen tai sellaisen puuttuessa valtuutettuun huoltokeskukseen, jotta se käsiteltäisiin asianmukaisesti.

Nämä ohjeet löytyvät myös nettisivultamme www.rowenta.com

AR

يُرجى قراءة ارشادات السلامة قبل الإستعمال

١. وصف عام

A – [illegible]
B – زر التحكم باتجاه دوران الفرشاة
C – حلقة للتعليق
D – سلك توصيل التيار الكهربائي
E – فرشاة صغيرة القُطر \ (*حسب الموديل)
F – فرشاة كبيرة القُطر \ (*حسب الموديل)
G – غطاء للحماية (٢) للفرشاة
H – زر قفل /تحرير الفرشاة
I – [illegible]
J – زر التحكم بسرعة دوران الفرشاة \ (*حسب الموديل) [illegible]

إرشادات من أجل السلامة

• من أجل سلا متك، يخضع هذا المنتج للقوانين والمعايير السارية المفعول: (قانون التيار المنخفض، قانون التوافقية الإلكترومغناطيسية، قانون البيئة...).
• قد تصبح ملحقات الجهاز ساخنة جدا أثناء التشغيل و لذلك تفادى ملامستها . تأكد بأن السلك الكهربائي لا يلامس أبدا أجزاء الجهاز الساخنة.
• تأكد أن قوة تيار الشبكة الكهربائية عندك يتوافق مع القوة التي يتطلبها المنتج. أي خطا في التوصيل بالتيار ينتج عنه أضرار في المنتج ، لن تشملها الضمانة.
• لضمان حماية إضافية، يُنصح بإنشاء نظام للتيار التفاضلي المتخلف في الدائرة الكهربائية للحمّام لا يتجاوز ٣٠ ميللي أمبير. استشر الكهربائي.
• يجب أن يخضع تركيب الجهاز و استعماله لجميع القوانين السارية المفعول في بلدك.
• تحذير: لا تستعمل هذا الجهاز بالقرب من حوض الاستحمام، الرشراش، حوض الغسيل أو أية حاوية أخرى تحتوي على الماء.
• عند استعمال الجهاز في الحمّام، افصله عن التيار بمجرد الانتهاء من استعماله لأن تركه قريباً من الماء قد يشكل خطرا عليك حتى ولو كان الجهاز مطفأ.
• إذا تعرض السلك الكهربائي للتلف، يجب استبداله من قبل المصنّع أو بواسطة مركز خدمة ما بعد البيع أو بواسطة شخص مؤهل ولديه الخبرة للقيام بهذا العمل، وذلك لتفادي أي خطر.
• يُمكن للأطفال من سن الثامنة وما فوق، وكذلك الأشخاص الذين لا يتمتعون بالقدرة الجسدية أو بالإمكانات العقلية الكافية، أو الذين يعانون من القصور او النقص في الخبرة او المعرفة، من استعمال هذا المنتج شرط أن يكونوا تحت المراقبة، وأن يتدربوا علي استعمال المنتج بطريقة آمنة، وأن يتعرفوا على الأخطار المحتملة من سوء الإستعمال. يجب أن يمنع الأطفال من اللعب بالمنتج. لا يُسمح للأطفال القيام بتنظيف وصيانة المنتج دون وجود رقابة على هذا العمل.ت
• إذا تعرض السلك الكهربائي للتلف، يجب استبداله من قبل المصنّع أو بواسطة مركز خدمة ما بعد البيع أو بواسطة شخص مؤهل ولديه الخبرة للقيام بهذا العمل، وذلك لتفادي أي خطر.
• لا تستعمل الجهاز و اتصل بمركز خدمة معتمد:
– إذا سقط الجهاز على الأرض
– إذا لم يعد يعمل بكفاءة.
• يجب فصل الجهاز عن التيار:
– قبل التنظيف و الصيانة
– في حال وجود خلل في التشغيل
– بمجرد الانتهاء من استعماله.
– إذا تركت الغرفة ولو للحظات
• لا تستعمل الجهاز إذا تعرض السلك الكهربائي للتلف.
• لا تغمر الجهاز في الماء و لا تضعه تحت ماء جارية و لو لتنظيفه.
• لا تمسك الجهاز بيدين رطبتين.
• لا تمسك الجهاز من هيكله الساخن بل أمسكه من المقبض.
لا تفصل الجهاز عن التيار بشد السلك الكهربائي بل انزع القابس من مأخذ التيار.
• لا تستعمل وصلة كهربائية.
• لا تنظف الجهاز بمواد كاشطة أو حارقة.
• لا تستعمل الجهاز في درجة حرارة تقل عن 'صفر' مئوية أو تزيد عن ٣٥سم.

الضمانة

جهازك مصمم للا ستعمال المنزلي فقط و لا يمكن استعماله لأغراض مهنية. تسقط الضمانة عن المنتج إذا استعمل بشكل خاطئ.

٣. نصائح الاستعمال

إن التعود عليه يحتاج إلى بعض الوقت (٢ أو ٣ مرات) للتمكن من استعماله على أحسن وجه.

حماية الفرشاة
– للمحافظة على فعالية الفرشاة، يجب وضعها داخل **غطاء الحماية** (G) بعد كل استعمال (شكل.)

تركيب الفرشاة وسحبها من المنتج (3,4,5,6)
تذكّر : بأن مُلحقات الفرشاة (F/E) تكون ساخنة جداً أثناء الإستعمال . يرجى توخي الحذر أثناء نزعها.

درجة الحرارة/سرعة الهواء (A)
تنبيه: وضع الهواء البارد يفيد في تثبيت التسريحة في نهاية التجفيف للقيام بذلك.

جهة الدوران (B)
هذه الخاصية تسمح لك بالتدوير الأوتوماتيكي لخصلات الشعر حول الفرشاة، لتسريح الشعر دون جهد.
– لتشغيل خاصية الدوران، اضغطي على الزر (B) لاختيار جهة الدوران (نحو اليمين أو الشمال) شكل.
– اضغطي بيديك أثناء القيام بالتسريح.
– تخلي عن الضغط لتوقيف الدوران (شكل.)

تجفيف و تحضير منشّط للشعر! (9, 10, 11, 12)

حافظت از محيط زيست

ⓘ يحتوى هذا المنتج على العديد من المواد القيمة، والتي يمكن إعادة تصنيعها.
➲ عند الإستغناء عن المنتج القديم يُرجى تسليمه لأقرب منطقة تجمع أو مركز خدمة معتمد للتعامل معه بطريقة آمنة.

هذه التعليمات والإرشادات متوفرة على موقعنا على الشبكة :
www.rowenta.com

FA

قبل استفاده، دستور العمل وتوصيه های ايمنى را به دقت بخوانيد

١- شرح کلی

A – تنظیم دکمه روشن/خاموش، درجه حرارت و سرعت دمیدن
B – کنترل جهت چرخش برس
C – حلقه آویز
D – سیم برق
E – برس با قطر کوچک برس موی طبیعی زبر (×بر حسب مدل)
F – برس با قطر بزرگ برس موی طبیعی زبر (×بر حسب مدل)
G – محافظت کننده های برس (٢)
H – دکمه آزاد کردن/بستن برس
I – محفظه متحرک عقبی
J – تولید یون بوستر / عملکرد ایونیک (×بر حسب مدل)

توصیه های ایمنی

• برای ایمنی شما این دستگاه منطبق با ضوابط و مقررات جاری است (دستورات مربوط به فشار ضعیف، انطباق الکترومانیتیک، محیط زیست...)
• در موقع کارکردن دستگاه، وسایل جانبی آن خیلی داغ می شوند. مطمئن شوید که سیم دستگاه هرگز در تماس با بخش هاي داغ دستگاه نباشد.
• مطمئن شوید که فشار برق خانه منطبق با فشار برق مورد نیاز دستگاه باشد. هرگونه اشتباه در برق رسانی ممکن است باعث صدمات جبران ناپذیر شود که مورد پوشش ضمانت دستگاه نباشد.
• برای محافظت بیشتر، نصب و راه اندازی یک دستگاه باقیمانده (RCD) با داشتن عملکرد فعلی که از 30 میلی متر آمپر در مدار الکتریکی حمام فراتر نمی رودی بهتر خواهد بود. مشاوره درخواست کنید.
• استقرار و استفاده از دستگاه باید منطبق با ضوابط جاری در کشور شما باشد.
• **هشدار**: دستگاه در نزدیکی حمامی دوشی دستشوئی یا سایر ظروف حاوی آب خودداری کنید.
• هنگامی که دستگاه در اتاق استفاده می شودی پس از استفاده خاموش کنید چون در نزدیکی آب امکان بروز خطر وجود دارد حتی زمانی که دستگاه خاموش است.
• این دستگاه برای استفاده افراد (و نیز کودکانی) که دارای نارسائی های جسمی، فکری و روانی می باشند و نیز اشخاص بدون تجربه و آگاهی ساخته نشده است، مگر تحت نظارت فردی که مسئول ایمنی و مراقبت آنها بوده و دستورات لازم برای استفاده از دستگاه را به آنها داده باشد. باید مراقب کودکان بود تا با این دستگاه بازی نکنند.
• در صورت آموزش و نظارت بر کاربرد دستگاه بصورت ایمن و آگاه از خطر، این دستگاه قابل استفاده کودکان 8 سال و بالاتر و افراد فاقد تجربه و دانش یا توانائی فیزیکی، حسی یا روانی خواهد بود. از بازی کردن کودکان با دستگاه خودداری کنید. از تمیز کردن و نگهداری وسیله بوسیله کودکان بدون نظارت اجتناب کنید.
• در صورت صدمه دیدن سیم دستگاه، برای تأمین ایمنی، باید آنرا توسط سازنده، خدمات پس از فروش آن و یا شخصی دارای تخصص مشابه تعویض نمود.
• در شرایط زیر از دستگاه استفاده نکرده و به یک مرکز خدمات مجاز مراجعه کنید:
– اگر دستگاه زمین افتاده باشد،
– اگر دستگاه بطور عادی کار نکند.
• در شرایط زیر باید پریز دستگاه را از برق بیرون آورد:
– در موقع تمیز کردن و نگهداری،
– در صورت کارکرد غیرعادی،
– به محض پایان استفاده از آن.
• در صورت صدمه دیدن سیم از دستگاه استفاده نکنید.
• دستگاه را، حتی برای تمیز کردن، در آب فرو نبرده و زیر آب نگیرید.
• با دستهای خیس دستگاه را در دست نگیرید.
• دستگاه را از جعبه آن که داغ است نگیرید بلکه از دستگیره آن استفاده کنید.
• برای بیرون آوردن دستگاه از برق، سیم آنرا نکشید بلکه پریز آنرا بکشید.
• از استفاده از سیم رابط پرهیز کنید.
• برای تمیز کردن دستگاه از مواد ساینده استفاده نکنید.
• در حرارت های کمتر از صفر درجه یا بیش از ۳۵ درجه سانتیگراد از دستگاه استفاده نکنید.

ضمانت

این دستگاه صرفاً برای استفاده خانگی ساخته شده است. نباید از آن مصرف حرفه ای کرد. در صورت استفاده نادرست، ضمانت آن باطل مي شود.

٣- دستورالعمل استفاده:

شما هم اکنون یک محصول جدید از لحاظ فنی خریدهاید.
بطور طبیعی لازم است که برای تسلط فنی و استفاده صحیح از این محصول، کارکردن با آنرا 3-2 بار تمرین کنید.

حفاظت از برسها:
– برای اینکه برس ها را در شرایط مناسب حفظ کنید، بعد از استفاده همیشه آنها را در محافظ های خود (G) قرار دهید.

سوار کردن برسها و برداشتن آنها از دستگاه (6 ,5 ,4 ,3) :
یادآوری: اهرم جانبی برس (F/E) در زمان استفاده بسیار داغ است. هنگام برداشتن آن مراقب باشید.

حرارت – سرعت (A):
توجه : حالت هوای سرد برای ثابت نگه داشتن آرایش در پایان خشک کردن است.

جهت های چرخش (B):
این عمل، شما را قادر میسازد تا بصورت خودکار بخشی از موهای اطراف برس را دور آن بپیچید تا عمل خشک کردن موهایتان به سادگی انجام پذیرد.
– برای آغاز چرخش، دکمه انتخابگر (B) را در جهت چرخش دلخواه خود (راست یا چپ) فشار دهید.
– در هنگام خشک کردن موهایتان به فشردن دکمه ادامه دهید.
– برای توقف چرخش، دستتان را از روی دکمه بردارید.

خشک کردن و حالت دادن در یک حرکت : (12 ,11 ,10 ,9)

حفاظت از محیط زیست

ⓘ دستگاه شما حاوی مواد ارزشمندی است که قابل بازیافت هستند.
➲ آن را در محل مخصوص جمع آوری زباله های قابل بازیافت قرار دهید.

موجود می باشد. www.rowenta.com دستورالعمل ها در وب سایت

Rowenta

FR
EN
DE
NL
IT
ES
PT
EL
TR
NO
SV
DA
FI
AR

BRUSH ACTIV'

www.rowenta.com

1800140779

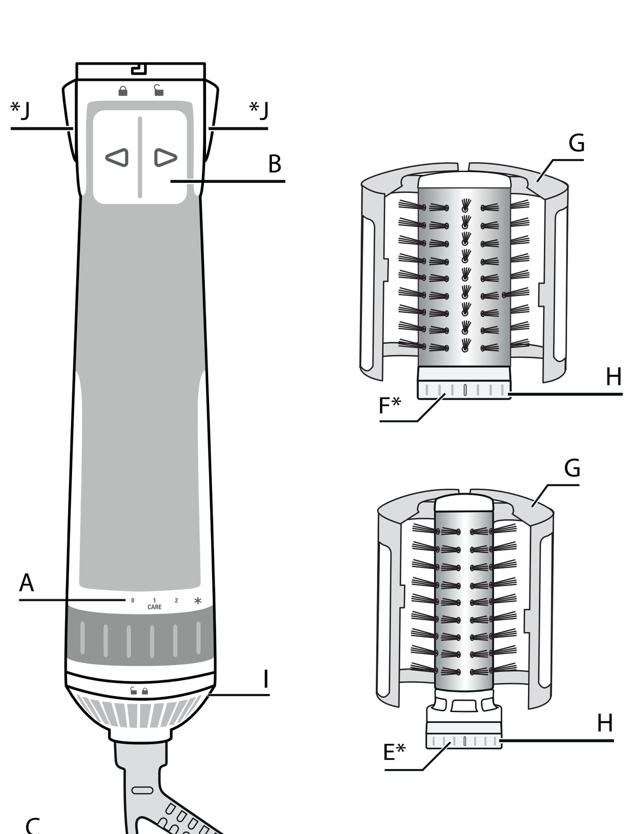
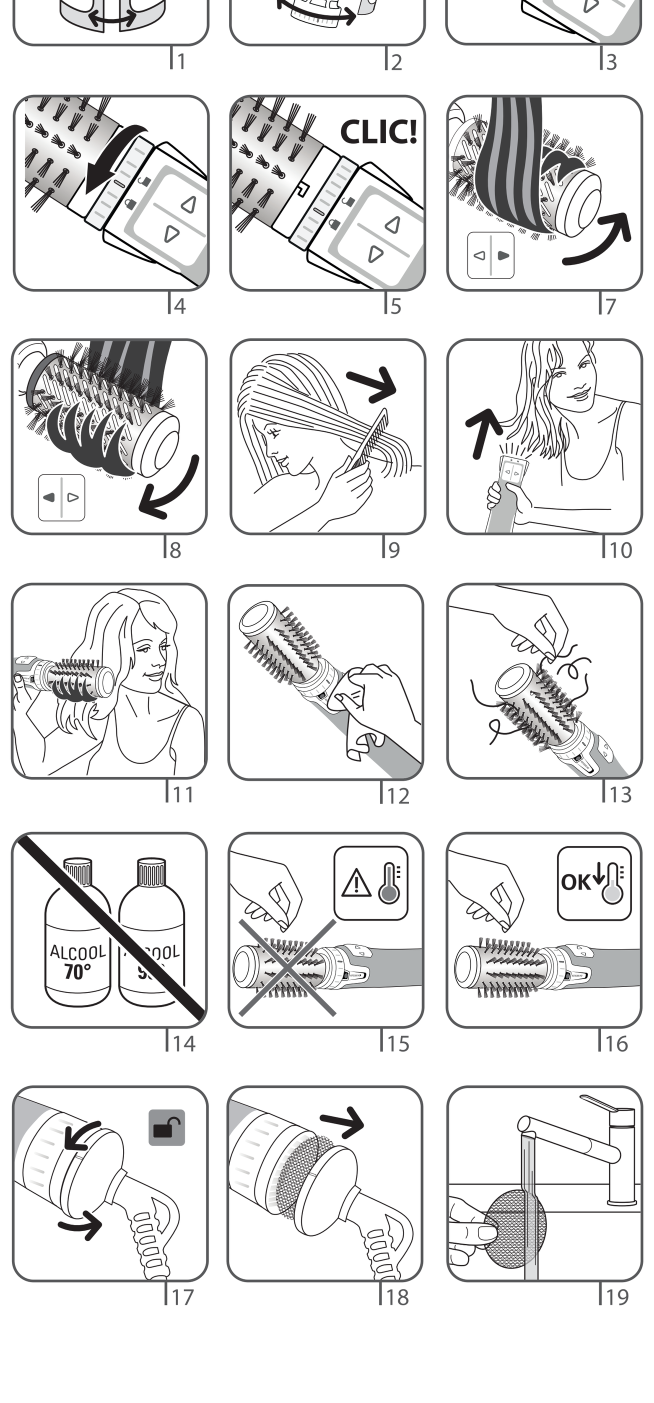
FIRST USE