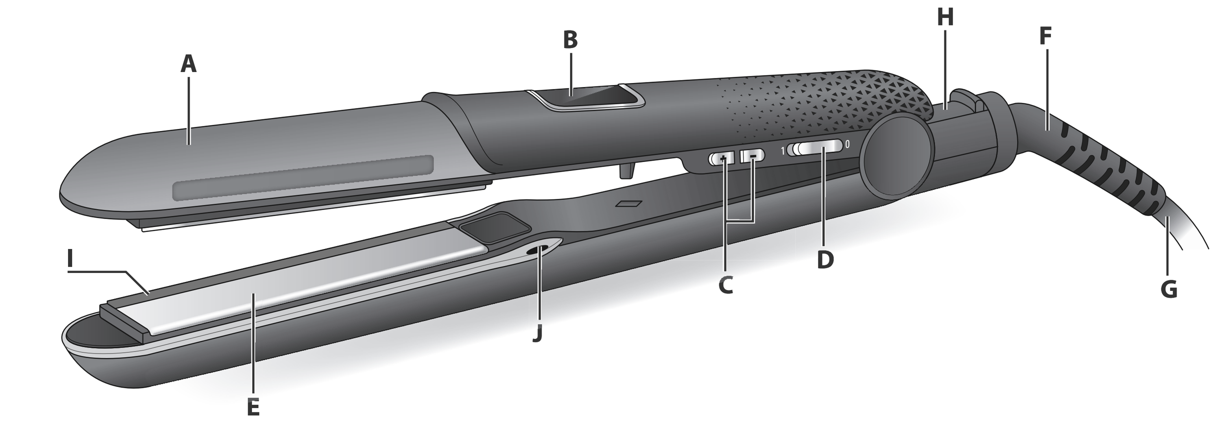

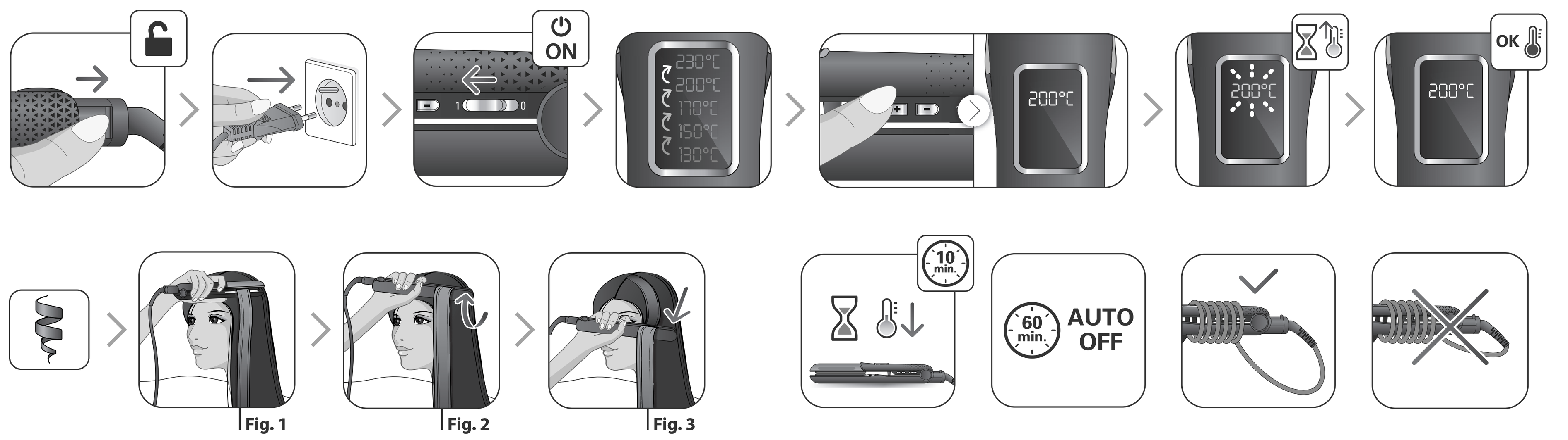

Rowenta

FR
EN
DE
NL
IT
ES
PT
EL
TR
NO
SV
DA
FI
AR
FA

LISS & CURL

www.rowenta.com

1800135346

FR

Lire attentivement le mode d'emploi ainsi que les consignes de sécurité avant toute utilisation.

1. DESCRIPTION GENERALE

A. Pinces
B. Affichage LED : 5 positions de température + vérouillage de la température
C. Bouton -/+ pour diminuer/augmenter la température.
D. Interrupteur marche/arrêt
E. Plaques lissantes, revêtement Nano Ceramic
F. Sortie de cordon rotative
G. Cordon d'alimentation
H. Lock System (verrouillage et déverrouillage des pinces)
I. Infrared Control (selon modèle) : lumières rouges indicatrices de la température des plaques
J. 2 Boosters d'ions

2. CONSEILS DE SECURITE

- Pour votre sécurité, cet appareil est conforme aux normes et réglementations applicables (Directives Basse Tension, Compatibilité Electromagnétique, Environnement...).
- Les accessoires de l'appareil deviennent très chauds pendant l'utilisation. Evitez le contact avec la peau. Assurez-vous que le cordon d'alimentation ne soit jamais en contact avec les parties chaudes de l'appareil.
- Vérifiez que la tension de votre installation électrique correspond à celle de votre appareil. Toute erreur de branchement peut causer des dommages irréversibles non couverts par la garantie.

• Pour une protection supplémentaire, l'installation d'un dispositif à courant résiduel (RCD) ayant un courant de fonctionnement résiduel nominal n'excédant pas 30 mA est conseillée dans le circuit électrique alimentant la salle de bain. Demandez conseil à l'installateur.

• L'installation de l'appareil, et son utilisation doit toutefois être conforme aux normes en vigueur dans votre pays.

• ATTENTION : ne pas utiliser cet appareil près des baignoires, douches, lavabos ou autres récipients contenant de l'eau.

• Lorsque l'appareil est utilisé dans une salle de bain, débranchez-le après usage, car la proximité de l'eau représente un danger, même lorsque l'appareil est éteint.

• Cet appareil peut être utilisé par des enfants âgés de 8 ans et plus et des personnes ayant des capacités physiques, sensorielles ou mentales réduites ou un manque d'expérience et de connaissances, s'ils ont reçu un encadrement ou des instructions concernant l'utilisation de l'appareil en toute sécurité et comprennent les risques encourus. Les enfants ne doivent pas jouer avec l'appareil. Les enfants ne doivent ni nettoyer l'appareil ni s'occuper de son entretien sans surveillance.

• Cet appareil n'est pas prévu pour être utilisé par des personnes (y compris les enfants) dont les capacités physiques, sensorielles ou mentales sont réduites, ou des personnes dénuées d'expérience ou de connaissance, sauf si elles ont pu bénéficier, par l'intermédiaire d'une personne responsable de leur sécurité, d'une surveillance ou d'instructions préalables concernant l'utilisation de l'appareil. Il convient de surveiller les enfants pour s'assurer qu'ils ne jouent pas avec l'appareil.

• Si le câble d'alimentation est endommagé, il doit être remplacé par le fabricant, son service après-vente ou une personne de qualification similaire, afin d'éviter un danger.

- N'utilisez pas votre appareil et contactez un Centre Service Agréé si : votre appareil est tombé, s'il ne fonctionne pas normalement.
- L'appareil doit être débranché : avant le nettoyage et l'entretien, en cas d'anomalie de fonctionnement, dès que vous avez terminé de l'utiliser.
- Ne pas utiliser si le cordon est endommagé.
- Ne pas immerger ni passer sous l'eau, même pour le nettoyage.
- Ne pas tenir avec les mains humides.
- Ne pas tenir par le boîtier qui est chaud, mais par la poignée.
- Ne pas débrancher en tirant sur le cordon, mais en tirant par la prise.
- Ne pas utiliser de prolongateur électrique.
- Ne pas nettoyer avec des produits abrasifs ou corrosifs.
- Ne pas utiliser par température inférieure à 0 °C et supérieure à 35 °C.

GARANTIE

Votre appareil est destiné à un usage domestique seulement. Il ne peut être utilisé à des fins professionnelles. La garantie devient nulle et invalide en cas d'utilisation incorrecte.

3. UTILISATION

Afin de déterminer la température de lissage la plus adaptée à vos cheveux, voici quelques conseils :
• Affichage de la température verte : de 130°C à 170°C pour cheveux fragilisés, fins, colorés, décolorés.
• Affichage de la température rouge : 200°C et 230°C pour cheveux sains, résistants, robustes.

NB : Pour éviter toute erreur de manipulation (appuis involontaires sur les boutons +/- pendant utilisation) cet appareil est équipé d'une fonction verrouillage. Si vous souhaitez verrouiller votre niveau de température pendant utilisation, appuyez sur le bouton + ou le bouton – pendant 2 secondes. Votre réglage se verrouille, un cadenas apparaît à l'écran.
Si vous souhaitez modifier la température de votre appareil, il vous faudra le déverrouiller : appuyez à nouveau pendant 2 secondes sur le bouton + ou le bouton -. Votre réglage se déverrouille, le cadenas disparaît de l'écran.
Vous pouvez modifier la température en appuyant sur les boutons +/-.

Comment réaliser des boucles, styliser votre coiffure ? :
1. Insérer la mèche entre les plaques, dès la racine (comme pour procéder au lissage). (Fig. 1)
2. Tourner l'appareil en lui faisant faire un demi-tour (180°). (Fig. 2)
3. Descendez lentement jusqu'à la pointe des cheveux. Otez l'appareil, la boucle prend forme. (Fig. 3)

4. VOUS RENCONTREZ DES DIFFICULTÉS?

• Le lissage n'est pas assez efficace :
- Serrez plus fermement les plaques lissantes sur votre mèche de cheveux.
- Faites glisser l'appareil plus lentement.
- Augmentez la température à l'aide du bouton « + ».

• Il est impossible de changer de températures ?
- Vérifiez que le niveau de température n'est pas verrouillé.

• La plaque supérieure n'est pas fixe.
- C'est normal, l'appareil est équipé d'une plaque mobile pour une meilleure efficacité de lissage.

• L'appareil ne chauffe plus au bout d'un certain temps :
- C'est normal, cet appareil est équipé d'un système d'arrêt automatique.

• L'appareil est en position 1 mais ne chauffe pas (l'affichage défile en boucle) :
- C'est normal, la chauffe de l'appareil démarre une fois la température sélectionnée à l'aide du bouton +/-.

PARTICIPONS À LA PROTECTION DE L'ENVIRONNEMENT !

ⓘ Votre appareil contient de nombreux matériaux valorisables ou recyclables.
➲ Confiez celui-ci dans un point de collecte ou à défaut dans un centre service agréé pour que son traitement soit effectué.

Ces instructions sont également disponibles sur notre site Internet www.rowenta.com.

EN

Read the instructions carefully as well as the safety guidelines before use.

1. GENERAL DESCRIPTION

A. Tongs
B. Led display: 5 temperature positions + temperature locking
C. -/+ button to reduce/increase temperature
D. ON/OFF switch
E. Straightening plates, Nano Ceramic plated
F. Rotating power cord outlet
G. Power supply cord
H. Lock System (to lock and unlock the tongs)
I. Infrared Control (according to model): red lights indicating the temperature of the plates
J. 2 ion boosters

2. SAFETY INSTRUCTIONS

- For your safety, this appliance complies with the applicable standards and regulations (Low Voltage Directive, Electromagnetic Compatibility, Environmental…).
- The appliance's accessories become very hot during use. Avoid contact with the skin. Make sure that the supply cord never comes into contact with the hot parts of the appliance.
- Check that the voltage of your electricity supply matches the voltage of your appliance.
- Any error when connecting the appliance can cause irreparable harm, not covered by the guarantee.

• For additional protection, the installation of a residual current device (RCD) having a rated residual operating current not exceeding 30 mA is advisable in the electrical circuit supplying the bathroom. Ask for installer for advice.

• The installation of the appliance and its use must however comply with the standards in force in your country.

• WARNING: do not use this appliance near bathtubs, showers, basins or other vessels containing water.

• This appliance is not intended for use by persons (including children) with reduced physical, sensory or mental capabilities, or lack of experience and knowledge, unless they have been given supervision or instruction concerning use of the appliance by a person responsible for their safety. Children should be supervised to ensure that they do not play with the appliance.

• When the appliance is used in a bathroom, unplug it after use since the proximity of water presents a hazard even when the appliance is switched off.

• This appliance can be used by children aged from 8 years and above and persons with reduced physical, sensory or mental capabilities or lack of experience and knowledge if they have been given supervision or instruction concerning use of the appliance in a safe way and understand the hazards involved. Children shall not play with the appliance. Cleaning and user maintenance shall not be made by children without supervision.

• If the supply cord is damaged, it must be replaced by the manufacturer, its service agent or similarly qualified persons in order to avoid a hazard.

• Stop using your appliance and contact an Authorised Service Centre if:
- your appliance has fallen.
- it does not work correctly.
• The appliance must be unplugged:
- before cleaning and maintenance procedures.
- if it is not working correctly.
- as soon as you have finished using it.
- if you leave the room, even momentarily.
• Do not use if the cord is damaged.
• Do not immerse or put under running water, even for cleaning purposes.
• Do not hold with damp hands.
• Do not hold the appliance by the casing, which is hot, but by the handle.
• Do not unplug by pulling on the cord, rather pull out by the plug.
• Do not use an electrical extension lead.
• Do not clean with abrasive or corrosive products.
• Do not use at temperatures below 0°C and above 35°C.

GUARANTEE

Your appliance is designed for use in the home only. It should not be used for professional purposes. The guarantee becomes null and void in the case of improper usage.

3. OPERATION

To help you decide the most suitable straightening temperature for your hair, here's a guide:
• The temperature is displayed in green: from 130°C to 170°C for fragile, fine, coloured or discoloured hair.
• The temperature is displayed in red: 200°C & 230°C for healthy, resistant, robust hair.

Note: To avoid any handling error (inadvertently pressing the +/- buttons during use) this appliance is equipped with a locking function.
If you wish to lock your temperature setting during use, press the + or – button for 2 seconds. Your setting is being locked, a padlock appears on the screen. If you wish to change your appliance's temperature, you will need to unlock it by again pressing the + or – button for 2 seconds. Your setting is being unlocked, the padlock disappears from the screen.
You can change the temperature by pressing the buttons +/-.

How should you curl, style your hair? :
1. Place a lock of hair between the plates, at the roots (as if you were straightening your hair). (Fig. 1)
2. Turn the appliance through a half-turn (180°). (Fig. 2)
3. Slowly slide the appliance down to the tips of your hair. Remove the appliance, the curl is taking shape. (Fig. 3)

4. HAVING TROUBLE?

• You're not happy with the results you're getting from your straightener:
- Press the straightener plates more firmly against your hair section.
- Slide your straightener more slowly.
- Increase the temperature using the "+" button.

• It's impossible to change the temperature?
- Check that the temperature level isn't locked.

• The top plate isn't static.
- This is quite normal, the straightener is fitted with a mobile plate to get better results from your straightener.

• The appliance stops heating after a certain amount of time:
- This is normal, as this appliance has an automatic shut-off system.

• The appliance is in position 1, but does not heat (the display scrolls):
- This is normal, as the appliance begins to heat up once the temperature has been selected using the +/- button.

ENVIRONMENT PROTECTION FIRST!

ⓘ Your appliance contains valuable materials which can be recovered or recycled.
➲ Leave it at a local civic waste collection point.

These instructions are also available on our website www.rowenta.com.

DE

Lesen Sie die Gebrauchsanleitung sorgfältig vor der ersten Inbetriebnahme ihres Gerätes durch. Eine unsachgemäße Bedienung entbindet den Hersteller von jeglicher Haftung.

1. ALLGEMEINE BESCHREIBUNG

A. Zangen
B. LED-Display: 5 Temperaturstufen + Feststellfunktion für die Temperatur
C. +/- Tasten zum Verringern/Erhöhen der Temperatur
D. Ein-/Ausschalttaste
E. Glätteisen, Nano Ceramic
F. Drehbarer Kabelausgang
G. Netzanschlusskabel
H. Lock System (Verriegelung und Entriegelung der Glätteisen)
I. Infrared Control (je nach Modell): rote Temperaturanzeigeleuchten für das Glätteisen
J. 2 Ionenbooster

2. SICHERHEITSHINWEISE

- Um Ihre Sicherheit zu gewährleisten, entspricht dieses Gerät den gültigen Normen und Bestimmungen (Niederspannung, elektromagnetische Verträglichkeit, Umwelt...).
- Die Zubehörteile dieses Gerätes werden während des Betriebs sehr heiß. Vermeiden Sie es, sie mit der Haut in Kontakt zu bringen. Versichern Sie sich, dass das Stromkabel nicht mit den heißen Teilen des Geräts in Kontakt gerät.
- Überprüfen Sie, dass die Betriebsspannung Ihres Geräts mit der Spannung Ihrer Elektroinstallation übereinstimmt. Ein fehlerhafter Anschluss kann irreparable Schäden hervorrufen, die nicht von der Garantie abgedeckt sind.

• Zum zusätzlichen Schutz sollte das Gerät an den Stromkreis des Badezimmers mit einer Fehlerstrom-Schutzeinrichtung für Wechselstrom mit 30 mA Nennfehlerstrom angeschlossen werden. Lassen Sie sich von Ihrem Elektroinstallateur beraten.

• Die Installation des Geräts muss den in Ihrem Land gültigen Normen entsprechen.

• WARNHINWEIS: Verwenden Sie dieses Gerät nicht in der Nähe einer Badewanne, einer Dusche, eines Waschbeckens oder eines sonstigen Behälters, der Wasser enthält.

• Wenn das Gerät in einem Badezimmer eingesetzt wird, muss es nach dem Gebrauch ausgesteckt werden, da die Nähe von Wasser selbst bei ausgeschaltetem Gerät eine Gefahrenquelle darstellen kann.

• Dieses Gerät darf nicht von Personen (inbegriffen Kindern) mit eingeschränkten körperlichen, sensorischen oder geistigen Fähigkeiten benutzt werden. Das Gleiche gilt für Personen, die keine Erfahrung mit dem Gerät besitzen oder sich mit ihmnicht auskennen, außer wenn sie von einer für ihre Sicherheit verantwortlichen Person beaufsichtigt werden oder von dieser mit dem Gebrauch des Gerätes vertraut gemacht wurden. Kinder müssen beaufsichtigt werden, damit sie nicht mit dem Gerät spielen.

• Das Gerät darf von Kindern ab 8 Jahren und Personen, deren körperliche oder geistige Unversehrtheit oder deren Wahrnehmungsfähigkeit eingeschränkt ist, oder Personen mit mangelnden Kenntnissen und Erfahrungen benutzt werden, sofern sie beaufsichtigt werden oder eine Einweisung in den sicheren Gebrauch des Geräts erhalten haben und die damit verbundenen Risiken verstehen. Kindern sollte das Spielen mit dem Gerät untersagt werden. Kinder dürfen das Gerät ohne Aufsicht nicht reinigen oder warten.

• Wenn das Stromkabel beschädigt ist, darf es, um jedwede Gefahr zu vermeiden, nur vom Hersteller, dem Kundendienst oder ähnlich qualifizierten Personen ausgetauscht werden.

- Benutzen Sie das Gerät nicht und treten Sie mit einem zugelassenen Kundendienstcenter in Kontakt, wenn: das Gerät zu Boden gefallen ist und nicht richtig funktioniert.
- Das Gerät muss ausgesteckt werden: vor Reinigung und Wartung, bei Funktionsstörungen und sofort nach dem Gebrauch.
- Wenn das Stromkabel beschädigt ist, darf das Gerät nicht benutzt werden.
- Nicht ins Wasser tauchen und nicht unter fließendes Wasser halten, auch nicht zur Reinigung.
- Fassen Sie das Gerät nicht mit feuchten Händen an oder wenn Sie barfuss sind.
- Stecken Sie das Gerät nicht durch Ziehen am Stromkabel aus, sondern ziehen Sie den Stecker aus der Steckdose.
- Benutzen Sie kein Verlängerungskabel.
- Reinigen Sie das Gerät nicht mit scheuernden oder ätzenden Produkten.
- Betreiben Sie das Gerät nicht bei Temperaturen unter 0 °C oder über 35 °C.

Legen Sie das Gerät nicht ab solange es eingeschaltet ist. Das Ansauggitter darf niemals abgedeckt werden. Reinigen Sie von Zeit zu Zeit das Ansauggitter um ein überhitzen des Gerätes zu vermeiden. Verwenden Sie nur original Zubehör. Das Gerät nie unbeaufsichtigt betreiben.

GARANTIE

Jeder Eingriff, außer der im Haushalt üblichen Reinigung und Pflege durch den Kunden, muss durch den Kundendienst erfolgen.
Dieses Gerät ist ausschließlich für den Hausgebrauch bestimmt.
Es darf nicht für gewerbliche Zwecke eingesetzt werden. Bei unsachgemäßer Benutzung erlischt die Garantie.

3. ANWENDUNG

Hier einige Ratschläge, um die für Ihre Haare am besten geeignete Glätttemperatur zu bestimmen:
• Grüne Temperaturanzeige: von 130°C bis 170°C für brüchige, feine, gefärbte, gebleichte Haare.
• Rote Temperaturanzeige: 200°C und 230°C für gesunde, strapazierfähige, robuste Haare.

Hinweis: Zur Vermeidung von Bedienungsfehlern (unbeabsichtigtes Drücken der +/- Tasten während der Verwendung) besitzt dieses Gerät eine Sperrfunktion.
Wenn Sie Ihre Temperatur während der Verwendung sperren möchten, drücken Sie zwei Sekunden lang die Taste + oder die Taste -. Ihre Einstellung wird gespeichert, ein Vorhängeschloss-Symbol erscheint auf dem Digital-Display.
Wenn Sie die Temperatur Ihres Geräts ändern möchten, müssen Sie die Sperre wieder lösen. Drücken Sie erneut 2 Sekunden auf die Taste + oder die Taste -. Ihre Einstellung wird freigeschaltet, das Vorhängeschloss erlischt auf dem Digital-Display.
Durch Drücken der Tasten +/- können Sie die Temperatur verändern.

Wie erziele ich Locken, wie kann ich meine Frisur stylen?:
1. Legen Sie die Haarsträhne am Haaransatz zwischen die Platten (wie beim Glätten). (Abb. 1)
2. Drehen Sie das Gerät um 180°. (Abb. 2)
3. Fahren Sie langsam bis zur Haarspitze. Entfernen Sie das Gerät, die Locke nimmt Form an. (Abb. 3).

4. GIBT ES SCHWIERIGKEITEN?

• Das Glättergebnis ist nicht gut genug:
- Schließen Sie die Glättplatten auf Ihrer Haarsträhne fester.
- Lassen Sie das Gerät langsamer gleiten.
- Erhöhen Sie die Temperatur mit dem Knopf „+".

• Die Temperatur lässt sich nicht ändern?
- Überprüfen Sie, ob das Temperaturniveau verriegelt ist.

• Die obere Platte ist nicht fest.
- Das ist normal. Das Gerät besitzt eine bewegliche Platte für noch mehr Glätteffizienz.

• Das Gerät wird nach einer gewissen Zeit nicht weiter erhitzt:
- Das ist normal, da das Gerät über eine automatische Abschaltung verfügt.

• Das Gerät ist auf Temperaturstufe 1 eingestellt, erhitzt sich jedoch nicht (die Anzeige wechselt):
- Das ist normal, da der Heizvorgang des Geräts gestartet wird, nachdem die Temperatur mithilfe der +/- Taste ausgewählt wurde.

TUN SIE ETWAS FÜR DEN UMWELTSCHUTZ!

ⓘ Ihr Gerät enthält zahlreiche wieder verwertbare oder recycelbare Materialien.
➲ Bringen Sie das Gerät zur Entsorgung zu einer Sammelstelle Ihrer Stadt oder Gemeinde.

Diese Sicherheitshinweise sind auch auf unserer Website www.rowenta.com verfügbar.

NL

Lees voor ieder gebruik de gebruiksaanwijzing en de veiligheidsvoorschriften aandachtig door.

1. ALGEMENE BESCHRIJVING

A. Tangen
B. LED display: 5 temperatuurstanden + temperatuurvergrendeling
C. Instelknop -/+ voor verhogen/verlagen van de temperatuur
D. Aan/uit-schakelaar
E. Gladmakende platen, Nano Ceramic-bekleding
F. Draaisnoeruitgang
G. Voedingskabel
H. Lock System (vergrendeling en ontgrendeling van de tangen)
I. Infrared Control (afhankelijk van het model): rode indicatorlampjes voor de temperatuur van de platen
J. 2 ionenboosters

2. VEILIGHEIDSADVIEZEN

- Voor uw veiligheid beantwoordt dit apparaat aan de toepasselijke normen en regelgevingen (Richtlijnen Laagspanning, Elektromagnetische Compatibiliteit, Milieu…).
- De accessoires van het apparaat worden tijdens het gebruik zeer heet. Vermijd contact met de ogen. Zorg dat het netsnoer nooit in contact komt met de hete delen van het apparaat.
- Controleer of de spanning van uw elektriciteitsinstallatie overeenkomt met die van het apparaat. Een verkeerde aansluiting kan onherstelbare schade veroorzaken die niet door de garantie gedekt wordt.

• Voor extra bescherming wordt aanbevolen om een aardlekschakelaar te installeren met een differentiaalstroom van maximaal 30 mA in het elektrische circuit van de badkamer. Vraag de installateur voor meer advies.

• De installatie van het apparaat en het gebruik moeten echter beantwoorden aan de in uw land geldende normen.

• WAARSCHUWING: gebruik dit apparaat niet in de buurt van badkuipen, douches, wasbakken of andere water bevattende reservoirs.

- Wanneer het apparaat gebruikt wordt in een badkamer, haal dan de stekker na gebruik uit het stopcontact, aangezien de nabijheid van water gevaar oplevert zelfs wanneer het apparaat is uitgeschakeld.
- Dit apparaat is niet bedoeld om zonder hulp of toezicht gebruikt te worden door kinderen of andere personen, indien hun fysieke, zintuiglijke of mentale vermogen hen niet in staat stellen dit apparaat op een veilige wijze te gebruiken, tenzij zij van tevoren instructies hebben ontvangen betreffende het gebruik van dit apparaat door een verantwoordelijke persoon. Er moet toezicht zijn op kinderen zodat zij niet met het apparaat kunnen spelen.

• Dit apparaat mag gebruikt worden door kinderen vanaf 8 jaar, personen met verminderde fysieke, mentale of zintuiglijke capaciteiten en personen die weinig ervaring of kennis hebben op voorwaarde dat ze onder de supervisie staan van een persoon die verantwoordelijk is voor hen of ze genoeg richtlijnen gekregen hebben om het apparaat veilig te kunnen hanteren en de gevaren kennen. Kinderen mogen niet met dit apparaat spelen. Schoonmaak- en onderhoudswerkzaamheden mogen nooit door kinderen zonder toezicht uitgevoerd worden.

• Indien het netsnoer beschadigd is, moet het vervangen worden door de fabrikant, diens servicedienst of een persoon met een gelijkwaardige kwalificatie, om gevaarlijke situaties te voorkomen.

• Gebruik het apparaat niet meer en neem contact op met een erkende Servicedienst indien:
- het apparaat gevallen is
- het niet meer normaal werkt.
• De stekker moet uit het stopcontact gehaald worden:
- vóór het reinigen en onderhoud van het apparaat
- bij storingen tijdens het gebruik
- zodra u het apparaat niet meer gebruikt.
• Niet gebruiken wanneer het netsnoer beschadigd is.
• Niet in water onderdompelen of onder de kraan houden, ook niet voor het reinigen.
• Niet vasthouden met vochtige handen.
• Niet bij het kastje vasthouden wanneer dit heet is, maar aan de handgreep.
• De stekker niet uit het stopcontact halen door aan het snoer te trekken, maar alleen via de stekker.
• Geen verlengsnoer gebruiken.
• Niet reinigen met schurende of corrosieve middelen.
• Niet gebruiken bij temperaturen onder 0 °C en boven 35 °C.

GARANTIE

Dit apparaat is alleen bestemd voor huishoudelijk gebruik. Het kan niet voor bedrijfsmatige doeleinden gebruikt worden. De garantie is niet geldig in geval van een oneigenlijk gebruik.

3. GEBRUIK

Volg onderstaande tips om de aan uw haar aangepaste stijltemperatuur te bepalen:
• De temperatuur wordt in het groen aangegeven: van 130°C tot 170°C voor beschadigd, fijn, gekleurd of gebleekt haar.
• De temperatuur wordt in het rood aangegeven: 200°C en 230°C voor gezond, resistent en stevig haar.

NB: Om vergissingen in de handelingen tegen te gaan (als er per ongeluk tijdens gebruik op de +/- knoppen wordt gedrukt) is dit apparaat uitgerust met een vergrendelingsbeveiliging.
Als u het temperatuurniveau tijdens gebruik wilt vergrendelen, dient u 2 seconden lang op de + of – knop te drukken. De instelling wordt vergrendeld, er verschijnt een hangslotje op het display. Als u de temperatuur van het apparaat wilt wijzigen, moet u het ontgrendelen. Druk dan weer 2 seconden op de + of – knop. De instelling wordt ontgrendeld, het hangslotje verdwijnt van het display.
U kunt de temperatuur wijzigen door op de +/- knoppen te drukken.

Hoe krijg ik krullen en kan ik mijn kapsel stylen?:
1. Leg een plukje haar vanaf de wortel tussen de platen (zoals bij het stijlmaken). (Fig. 1)
2. Draai het apparaat zodat hij voor de helft ronddraait (180°). (Fig. 2)
3. Beweeg het apparaat langzaam naar beneden, tot in de puntjes van het haar. Verwijder het apparaat uit uw haar, de krul wordt gevormd. (Fig. 3)

4. LUKT HET KRULLEN NIET ZOALS U WILT?

• De stijling is niet perfect.
- Druk de stijlplaten steviger op de haarlok.
- Laat de stijltang langzamer over het haar glijden.
- Verhoog de temperatuur met de "+" knop.

• Kunt u de temperatuur niet regelen?
- Controleer of de temperatuur niet vergrendeld is.

• De bovenste plaat beweegt.
- Dit is normaal, het toestel werd voorzien van een beweeglijke plaat voor een nog beter stijlresultaat.

• Het apparaat wordt niet meer warm na een bepaalde tijd:
- Dit is normaal, het apparaat is voorzien van een systeem voor automatische uitschakeling.

• Het apparaat bevindt zich in positie 1 maar wordt niet warm (de temperatuurweergave verspringt voortdurend):
- Dit is normaal, het apparaat wordt warm eenmaal de temperatuur is geselecteerd met behulp van de +/- knop.

WEES VRIENDELIJK VOOR HET MILIEU!

ⓘ Uw apparaat bevat veel materialen die hergebruikt of gerecycleerd kunnen worden.
➲ Breng het naar een hiervoor bedoeld verzamelpunt of een erkende servicedienst voor verwerking hiervan.

Deze voorschriften kunt u nalezen op onze website www.rowenta.com

---

IT

Leggere attentamente le istruzioni d'uso e i consigli di sicurezza prima di utilizzare l'apparecchio.

1. DESCRIZIONE GENERALE

A. Pinze
B. Display LED: 5 posizioni di temperatura + bloccaggio della temperatura
C. Pulsante -/+ per diminuire o aumentare la temperatura.
D. Interruttore On/Off
E. Piastre liscianti, rivestimento Nano Ceramic
F. Uscita del cavo avvolgibile
G. Cavo di alimentazione
H. Lock System (blocco e sblocco delle pinze)
I. Infrared Control (a seconda del modello): spie luminose rosse indicano la temperatura delle piastre
J. 2 Generatore di ioni

2. CONSIGLI DI SICUREZZA

- Per la vostra sicurezza, questo apparecchio è conforme alle norme e normative applicabili (Direttive Bassa Tensione, Compatibilità elettromagnetica, Ambiente,…).
- Gli accessori dell'apparecchio diventano molto caldi durante l'uso. Evitate il contatto con la pelle. Assicuratevi che il cavo d'alimentazione non sia mai a contatto con le parti calde dell'apparecchio.
- Verificate che la tensione del vostro impianto elettrico corrisponda a quella dell'apparecchio. Qualsiasi errore di collegamento all'alimentazione può causare danni irreversibili non coperti dalla garanzia.

• Per una protezione ulteriore, si consiglia l'installazione nella rete del bagno di un dispositivo a corrente residua (RCD) con una corrente residua nominale non eccedente i 30 mA. Contattare un installatore per consigli e chiarimenti.

• L'installazione dell'apparecchio e il suo utilizzo devono tuttavia essere conformi alle norme in vigore nel vostro paese.

• AVVERTIMENTO: Non utilizzare l'apparecchio vicino a vasche da bagno, docce, lavabi o altri contenitori d'acqua.

• Dopo l'utilizzo in una stanza da bagno, scollegare l'apparecchio dalla presa per evitare danni dal contatto eventuale con acqua o altri liquidi.

• Il presente apparecchio può essere utilizzato da bambini di età superiore a 8 anni e da persone con ridotte capacità fisiche, mentali e sensoriali o non dotate di un livello adeguato di formazione e competenze solo nel caso in cui abbiano ricevuto un'apposita supervisione o istruzioni inerenti all'uso sicuro dell'apparecchio e siano pienamente consapevoli dei pericoli ad esso connessi. I bambini devono astenersi dal giocare con questo apparecchio. La pulizia dell'apparecchio e le relative operazioni di manutenzione non devono essere eseguite da bambini senza la supervisione di un adulto.

• Questo apparecchio non deve essere utilizzato da persone (compresi i bambini) con capacità fisiche, sensoriali o mentali ridotte o da persone prive di esperienza o di conoscenza, a meno che una persona responsabile della loro sicurezza li sorvegli o li abbia preventivamente informati sull'utilizzo dell'apparecchio. È opportuno sorvegliare i bambini per assicurarsi che non giochino con l'apparecchio.

• Se il cavo d'alimentazione è danneggiato, deve essere sostituito dal fabbricante, dal suo servizio assistenza o da persone con qualifica simile per evitare pericoli.

- Non utilizzate l'apparecchio e contattate un Centro Assistenza autorizzato se: l'apparecchio è caduto, se non funziona normalmente.
- L'apparecchio deve essere staccato dalla corrente: prima di operazioni di pulizia e manutenzione, in caso di anomalia di funzionamento, non appena avete terminato di utilizzarlo.
- Non utilizzare se il cavo è danneggiato.
- Non immergerlo né passarlo sotto l'acqua, nemmeno per la pulizia.
- Non tenerlo con le mani umide.
- Non tenerlo per la carcassa che è calda, ma usare l'impugnatura.
- Non staccare l'apparecchio dalla corrente tirando il cavo, ma afferrare la spina ed estrarla dalla presa.
- Non usare prolunghe elettriche.
- Non pulire con prodotti abrasivi o corrosivi.
- Non usare con temperatura inferiori a 0 °C e superiori a 35 °C.

GARANZIA

Questo apparecchio è destinato esclusivamente ad un uso domestico. Non può essere utilizzato a scopi professionali. La garanzia diventa nulla e non valida in caso di uso non corretto.

3. UTILIZZO

Ecco alcuni consigli per determinare la temperatura di stiratura più adatta ai propri capelli:
• Display di temperatura verde: da 130 a 170°C per capelli fragili, fini, colorati, scoloriti.
• Display di temperatura rosso: 200°C e 230°C per capelli sani, resistenti, robusti.

NB: Per evitare qualsiasi errore di manipolazione (ad esempio, attivazione involontaria dei pulsanti +/- durante l'uso) l'apparecchio è dotato di una funzione di sicurezza.
Per bloccare la temperatura raggiunta durante l'uso, premere il pulsante + o il pulsante – per 2 secondi. La vostra regolazione si blocca, sullo schermo compare un lucchetto.
Per modificare la temperatura, occorre sbloccare l'apparecchio: premere di nuovo per 2 secondi i pulsanti + o -. La vostra regolazione si sblocca, dallo schermo scompare il lucchetto. Potete modificare la temperatura premendo i pulsanti +/-.

Come si arricciano i capelli per ottenere un'acconciatura elegante:
1. Inserire la ciocca tra le piastre, in prossimità della radice (come per la stiratura). (Fig. 1)
2. Far compiere all'apparecchio un mezzo giro (girarlo di 180°). (Fig. 2)
3. Scendere lentamente fino alla punta dei capelli. Togliere l'apparecchio: si sarà formato un riccio. (Fig. 3)

4. RISCONTRATE DIFFICOLTÀ?

• La stiratura non è efficace.
- Stringere più saldamente le piastre stiracapelli sulla ciocca.
- Far scorrere l'apparecchio più lentamente.
- Aumentare la temperatura con il pulsante "+".

• È impossibile modificare le temperature.
- Verificare che il livello di temperatura non sia bloccato.

• La piastra superiore non è fissa.
- È normale: l'apparecchio è dotato di una piastra mobile per una stiratura più efficace.

• Trascorso un po' di tempo l'apparecchio si spegne da solo:
- È normale, l'apparecchio è dotato di un sistema di arresto automatico.

• L'apparecchio è in posizione 1, ma non si riscalda (il display cambia ciclicamente)
- È normale, il riscaldamento dell'apparecchio inizia dopo aver selezionato la temperatura con il pulsante +/-.

CONTRIBUIAMO ALLA PROTEZIONE DELL'AMBIENTE!

ⓘ L'apparecchio contiene numerosi materiali valorizzabili o riciclabili.
➲ Portatelo in un punto di raccolta, o in sua mancanza, in un centro assistenza autorizzato affinché venga effettuato il trattamento più opportuno.

Le presenti istruzioni d'uso sono anche disponibili sul nostro sito web www.rowenta.com

---

ES

Lea atentamente el modo de empleo así como los consejos de seguridad antes de utilizar este aparato.

1. DESCRIPCIÓN GENERAL

A. Pinzas
B. Pantalla LED: 5 posiciones de temperatura + bloqueo de la temperatura
C. Botón -/+ para disminuir/aumentar la temperatura.
D. Interruptor funcionamiento/parada
E. Plancha de pelo, revestimiento Nano Ceramic
F. Salida de cable rotativa
G. Cable de alimentación
H. Lock System (bloqueo y desbloqueo de pinzas)
I. Control de infrarrojos (según el modelo): luces rojas indicadoras de la temperatura de la plancha
J. 2 Reforzadores de iones

2. CONSEJOS DE SEGURIDAD

- Por su seguridad, este aparato cumple las normas y disposiciones aplicables (Directivas de Baja Tensión, Compatibilidad Electromagnética, Medio ambiente…).
- Los accesorios del aparato alcanzan una elevada temperatura durante su uso. Evite el contacto con la piel. Asegúrese de que el cable de alimentación no se encuentre nunca en contacto con las partes calientes del aparato.
- Asegúrese de que la tensión de su instalación eléctrica se corresponde con la de su aparato. Cualquier error de conexión puede causar daños irreversibles que no cubre la garantía.

• Para mayor protección, en el circuito eléctrico que alimenta al baño es recomendable instalar un dispositivo de corriente residual (RCD) con una corriente operativa residual nominal de como máximo 30 mA. Consulte a su instalador para que le asesore.

• La instalación del aparato y su uso debe cumplir no obstante las normas en vigor en su país.

• ADVERTENCIA: no utilice el electrodoméstico cerca de bañeras, duchas, lavabos u otros elementos que contengan agua.

• Cuando esté utilizando el electrodoméstico en el baño, desenchúfelo después de su uso, pues su proximidad al agua supone un riesgo incluso estando apagado.

• Este electrodoméstico puede ser usado por niños de 8 años en adelante y por personas con discapacidades físicas, sensoriales o mentales o por falta de conocimientos y experiencia en el manejo de este tipo de aparatos, siempre que cuenten con supervisión o hayan recibido instrucciones sobre el uso seguro del electrodoméstico y entiendan los riesgos que implica. Los niños no deberían jugar con el aparato. La limpieza y el mantenimiento de usuario no deben realizarlas niños sin supervisión.

• Este aparato no está diseñado para ser utilizado por personas (incluidos los niños) cuyas capacidades físicas, sensoriales o mentales sean reducidas, o por personas carentes de experiencia o de conocimiento, salvo si éstas han contado por medio de una persona responsable de su seguridad, con una vigilancia o con instrucciones previas relativas al uso del aparato. Se recomienda vigilar a los niños para asegurarse de que no juegan con el aparato.

• En caso de que el cable de alimentación esté dañado, éste deberá ser sustituido por el fabricante, su servicio postventa o por personas cualificadas con el fin de evitar cualquier peligro.

- No utilice el aparato y contacte con un Centro de Servicio Autorizado si su aparato ha caído al suelo o si no funciona normalmente.
- El aparato debe desconectarse antes de su limpieza y mantenimiento, en caso de anomalías en su funcionamiento, una vez que haya terminado de utilizarlo.
- No lo utilice si el cable está dañado.
- No sumerja ni pase el aparato por el agua, ni siquiera para limpiarlo.
- No lo sujete con las manos húmedas.
- No lo sujete por la carcasa que está caliente, sino por el asa.
- No lo desconecte tirando del cable, sino tirando del enchufe.
- No utilice ningún alargador eléctrico.
- No lo limpie con productos abrasivos o corrosivos.
- No lo utilice con una temperatura inferior a 0°C ni superior a 35°C.

GARANTÍA

Su aparato está destinado únicamente a un uso doméstico. No puede utilizarse con fines profesionales. La garantía quedará anulada y dejará de ser válida en caso de un uso incorrecto.

3. UTILIZACIÓN

Siga los siguientes consejos para seleccionar la temperatura adecuada a su cabello:
• La temperatura se muestra en verde: de 130°C a 170°C para cabello dañado, fino, teñido o desteñido.
• Visualización de la temperatura roja: 200 °C y 230 °C para cabello sano, resistente, robusto.

NB: Para evitar todo error de manipulación (pulsaciones involuntarias de los botones +/- durante la utilización) este aparato está equipado con una función bloqueo.
Si desea bloquear su nivel de temperatura durante la utilización, pulse el botón + o el botón – durante 2 segundos. Su ajuste quedará bloqueado y aparecerá un candado en la pantalla. Si desea modificar la temperatura de su aparato, tendrá que desbloquearlo: pulse de nuevo durante 2 segundos el botón + o el botón -. Su ajuste se desbloqueará y el candado desaparecerá de la pantalla.
Puede modificar la temperatura pulsando los botones +/-.

¿Cómo moldear los rizos, estilizar su peinado?:
1. Introducir el mechón de pelo entre las placas, desde la raíz (como se hace para el alisado). (Fig. 1)
2. Girar el aparato haciéndole dar medio giro (180°). (Fig. 2)
3. Descienda lentamente hasta la punta del cabello. Al retirar el aparato, el rizo toma forma. (Fig. 3)

4. ¿TIENE PROBLEMAS?

• El resultado del alisado no es el deseado:
- Apriete más al cerrar las placas alisadoras sobre el mechón de pelo.
- Gire el aparato más despacio.
- Aumente la temperatura con el botón "+".

• No se puede cambiar las temperaturas:
- Compruebe que el nivel de temperatura no está bloqueado.

• La placa superior no es fija:
- Es normal, el aparato dispone de una placa móvil para una mayor eficacia de alisado.

• Al cabo de un rato el aparato deja de calentar:
- Es normal, este aparato incluye un sistema de parada automática.

• El aparato está en posición 1 pero no calienta (la visualización avanza en bucle):
- Es normal, el aparato empieza a calentarse después de haber seleccionado la temperatura utilizando el botón +/-.

COLABOREMOS EN LA PROTECCIÓN DEL MEDIO AMBIENTE!

ⓘ Su aparato contiene un gran número de materiales valorizables o reciclables.
➲ Llévelo a un punto de recogida o en su defecto a un servicio técnico autorizado para que realice su tratamiento.

Estas instrucciones también están disponibles en nuestra web www.rowenta.com.

PT

Leia atentamente o manual de instruções e siga as instruções de segurança antes da primeira utilização.

1. DESCRIÇÃO GERAL

A. Pinças
B. Visualização com LED: 5 posições de temperatura + bloqueio da temperatura
C. Botão -/+ para diminuir/aumentar a temperatura.
D. Interruptor ligar/desligar
E. Placas alisadoras, revestimento Nano Ceramic
F. Saída do cabo rotativo
G. Cabo de alimentação
H. Lock System (bloqueio e desbloqueio das pinças)
I. Infrared Control (consoante o modelo): luzes vermelhas indicadoras da temperatura das placas
J. 2 Difusores de iões

2. CONSELHOS DE SEGURANÇA

- Para sua segurança, este aparelho está em conformidade com as normas e regulamentos aplicáveis (Directivas Baixa Tensão, Compatibilidade Electromagnética, Meio Ambiente...).
- Os acessórios do aparelho ficam muito quentes no decorrer da sua utilização. Evite o contacto com a pele. Certifique-se que o cabo de alimentação nunca entra em contacto com as partes quentes do aparelho.
- Verifique se a tensão da sua instalação eléctrica é compatível com a do seu aparelho. Qualquer erro de ligação pode causar danos irreversíveis que não estão cobertos pela garantia.

• Para protecção adicional, recomenda-se a instalação de um dispositivo de corrente residual (RCD) com uma corrente nominal de operação residual não superior a 30 mA no circuito eléctrico que fornece energia à casa de banho. Peça conselho ao técnico que efectuar a instalação.

• A instalação do aparelho bem como a sua utilização devem, no entanto, estar em conformidade com as normas em vigor no seu país.

• ADVERTÊNCIA: Não utilize este aparelho perto de banheiras, chuveiros, lavatórios ou outros recipientes com água.

• Quando o aparelho é utilizado na casa de banho, desligue-o da corrente após cada utilização, uma vez que a proximidade de água representa um perigo mesmo quando o aparelho está desligado.

• Este aparelho pode ser utilizado por crianças a partir dos 8 anos de idade e por pessoas cujas capacidades físicas, sensoriais ou mentais se encontram reduzidas ou por pessoas com falta de experiência ou conhecimento, desde que tenho sido devidamente acompanhadas e instruídas sobre a correcta utilização do aparelho, pela pessoa responsável pela sua segurança. A limpeza e a manutenção do aparelho não pode ser realizada por crianças sem vigilância.

- Este aparelho não foi concebido para ser utilizado por pessoas (incluindo crianças) cujas capacidades físicas, sensoriais ou mentais se encontram reduzidas, ou por pessoas com falta de experiência ou conhecimento, a não ser que tenham sido devidamente acompanhadas e instruídas sobre a correcta utilização do aparelho, pela pessoa responsável pela sua segurança.
- É importante vigiar as crianças por forma a garantir que as mesmas não brinquem com o aparelho.

• Se o cabo de alimentação se encontrar de alguma forma danificado, deverá ser substituído pelo fabricante, Serviço de Assistência Técnica ou por um técnico qualificado por forma a evitar qualquer situação de perigo para o utilizador.

- Não utilize o seu aparelho e contacte um Serviço de Assistência Técnica autorizado se: o aparelho tiver caído ao chão ou não estiver a funcionar correctamente.
- O aparelho deve ser desligado: antes de proceder a qualquer operação de limpeza ou manutenção, no caso de anomalia de funcionamento, após cada utilização.
- Não utilizar se o cabo se encontrar de alguma forma danificado.
- Não mergulhar nem passar por água, mesmo que seja para a limpeza.
- Não segurar com as mãos húmidas.
- Não segurar na caixa de comandos, que está quente, mas sim pela pega.
- Não desligar puxando pelo cabo, mas sim retirando a ficha da tomada.
- Não utilizar uma extensão eléctrica.
- Não limpar com produtos abrasivos ou corrosivos.
- Não utilizar a temperaturas inferiores a 0 °C nem superiores a 35 °C.

GARANTIA

O seu aparelho destina-se apenas a uma utilização doméstica.
Não pode ser utilizado para fins profissionais.
A garantia torna-se nula e inválida no caso de uma utilização incorrecta.

3. UTILIZAÇÃO

Para determinar a temperatura de alisamento mais adaptada ao seu cabelo, eis alguns conselhos:
• Temperatura apresentada a verde: de 130°C a 170°C para cabelo fragilizado, fino, pintado, descolorado.
• Temperatura apresentada a vermelho: 200°C e 230°C para um cabelo saudável, resistente e robusto.

NB: Para evitar qualquer erro de manuseamento (pressão involuntária nos botões +/- durante a utilização) este aparelho está equipado com uma função de bloqueio.
Se deseja bloquear o nível de temperatura durante a utilização, pressione o botão + ou o botão – durante 2 segundos. A sua regulação fica bloqueada e um cadeado aparece no ecrã.
Se desejar alterar a temperatura do seu a parelho, será necessário desbloqueá-lo: pressione de novo durante 2 segundos o botão + ou o botão -.
A sua regulação fica desbloqueada e o cadeado desaparece do ecrã.
Pode alterar a temperatura premindo os botões +/-.

Como fazer caracóis e estilizar o seu penteado?:
1. Coloque a madeixa de cabelo entre as placas, a partir da raiz (como procede para o alisamento). (Fig. 1)
2. Rode o aparelho dando meia-volta (180°). (Fig. 2)
3. Deslize lentamente até à ponta dos cabelos. Retire o aparelho, o caracol toma forma. (Fig. 3)

4. DEPAROU-SE COM PROBLEMAS?

• Não ficou satisfeita com o resultado:
- Exerça mais pressão com o alisador sobre a madeixa de cabelo.
- Faça deslizar o aparelho mais lentamente.
- Aumente a temperatura com a ajuda do botão « + ».

• Não consegue alterar a temperatura?
- Verifique se o nível de temperatura não está bloqueado.

• A placa superior não está fixa.
- É normal, o aparelho está equipado com uma placa móvel para um alisamento mais eficaz.

• O aparelho deixa de aquecer ao fim de algum tempo:
- É normal, este aparelho está equipado com um sistema de paragem automática.

• O aparelho está na posição 1 mas não aquece (a visualização é apresentada repetidamente):
- É normal, o aquecimento do aparelho inicia-se quando selecionar a temperatura com a ajuda do botão +/-.

PROTECÇÃO DO MEIO AMBIENTE EM PRIMEIRO LUGAR!

ⓘ O seu aparelho contém materiais que podem ser recuperados ou reciclados.
➲ Entregue-o num ponto de recolha para possibilitar o seu tratamento.

Estas instruções também estão disponíveis no nosso website www.rowenta.com.

EL

Διαβάστε προσεκτικά τις οδηγίες χρήσης καθώς και τις οδηγίες ασφαλείας πριν από οιαδήποτε χρήση.

1. ΓΕΝΙΚΗ ΠΕΡΙΓΡΑΦΗ

A. Λαβίδες
B. Οθόνη LED: 5 ρυθμίσεις θερμοκρασίας + κλείδωμα θερμοκρασίας
C. Πλήκτρο -/+ μείωση / αύξηση της θερμοκρασίας
D. Διακόπτης On/Off
E. Λειαντικές πλάκες, επίστρωση Nano Ceramic
F. Έξοδος του περιστροφικού καλωδίου
G. Καλώδιο τροφοδότησης
H. Σύστημα Lock (ασφάλισης και απασφάλισης των πλακών)
I. Υπέρυθρο σύστημα ελέγχου (ανάλογα με το μοντέλο) : κόκκινοι λαμπτήρες ένδειξης θερμοκρασίας των πλακών
J. 2 Ενισχυτές ιόντων

2. ΣΥΜΒΟΥΛΕΣ ΑΣΦΑΛΕΙΑΣ

- Για την ασφάλειά σας, η παροΟσα συσκευfi έχει κατασκευαστε(σΟμφωνα με τα εφαρμοστέα πρότυπα και κανονισμοΟς (Οδηγίες για Χαμηλή τάση, Ηλεκτρομαγνητικfi Συμβατότητα, Περιβόλλον ...).
- Τα εξαρτήματα της συσκευής θερμαίνονται σε πολΟ μεγάλο βαθμό κατά τη χρήση. Να αποφεΟγετε την επ αφή με το δέρμα. Φροντίστε το ηλεκτριχό καλώδιο να μην έρχεται ποτέ σε επαφή με τα θερμαινόμενα μέρη της συσκευής.
- Βεβαιωθείτε ότι η τάση που αναγράφεται πάνω στη συσκευfi σας clναι [δια με αυτήν της ηλεκτρικής σας εγκατάστασης. Κάθε σφάλμα σΟνδεσης είναι πιθανό να προκαλέσει μη αντιστρεπτές βλάβες που δεν καλύπ τονται από την εγγ(Ληση.

• Για επιπλέον προστασία, η εγκατάσταση μίας διάταξης παραμένοντος ρεύματος (RCD) με ονομαστικό παραμένον ρεύμα λειτουργίας που δεν υπερβαίνει τα 30 mA συνιστάται για το ηλεκτρικό κύκλωμα παροχής στο μπάνιο. Για συμβουλές απευθυνθείτε στον τεχνικό εγκατάστασης.

• η εγκατάσταση και χρήση της συσκευής θα πρέπει ωστόσο να συμμορφώνονται με τα πρότυπα που Ισχύαυν στη χώρα νερό.

• ΠΡΟΕΙΔΟΠΟΙΗΣΗ: μην χρησιμοποιείτε αυτή τη συσκευή κοντά σε μπανιέρες, ντους, λεκάνες ή άλλα δοχεία που περιέχουν νερό.

• Όταν η συσκευή χρησιμοποιείται στο μπάνιο, βγάλτε την από την πρίζα όταν δεν την χρησιμοποιείτε, επειδή η μικρή απόσταση από το νερό είναι επικίνδυνη ακόμα και όταν η συσκευή είναι απενεργοποιημένη.

• Αυτή η συσκευή μπορεί να χρησιμοποιηθεί από παιδιά ηλικίας από 8 ετών και πάνω και από άτομα με μειωμένες σωματικές, διανοητικές ή αντιληπτικές ικανότητες ή έλλειψη εμπειρίας και γνώσης, αν τους παρέχεται επίβλεψη ή οδηγίες όσον αφορά την ασφαλή χρήση της συσκευής και κατανοούν τους υπάρχοντες κινδύνου. Τα παιδιά δεν επιτρέπεται να παίζουν με τη συσκευή. Ο καθαρισμός και η συντήρηση από το χρήστη δεν πρέπει να γίνονται από παιδιά χωρίς επίβλεψη.

• Η παροΟσα συσκευή δεν προορίζεται προς χρήση από άτομα (συμπεριλαμβανομένων των παιδιών) των απ ο(ων η σωματικfi, αισθητήρια ή πνευματικfi ικανότητα είναι μειωμένη, ή από άτομα χωρ[ς εμπειρ[α ή γνώση ως τφος τη χρfiση, εκτός εάν τα άτομα αυτά βρίσκονται υπό επίβλεψη ή ακολουθούν τφότερες οδηγίες που αφορούν στη χρήση της συσκευfiς από κάποιο άτομο που είναι υπεCιθυνο ως προς την ασφάλειά τους. Τα π αιδιά πρέπει να βρίσκονται υπό επ(βλεψη προκειμένου να διασφαλιστεί ότι δεν θα χρησιμοποιήσουν τη συσκευή ως παιχνίδι.

• Εάν το καλώδιο ρεΟματος έχει φθαρε(, τφέπει να αντικατασταθε(από την κατασκευάστρια εταιρε(α, το εξουσιοδοτημένο κέντρο σέρβις μετά την πώληση της κατασκευάστριας εταιρείας ή έναν εξειδικευμένο τεχνικό για να αποφευχθε[κάθε κίνδυνος ατυχήματος.

- Μη χρησψοποιείτε τη συσκευfi σας και επικοινωνήστε με ένα εξουσιοδοτημένο κέντρο εξυπηρέτησης π ελατών εάν: η συσκευή υπέστη πτώση, εάν δεν λειτουργεί κανονικό.
- Πρέπει να αποσυνδέετε τη συσκευή από το ρεΟμα: πριν από τον καθαρισμό και τη συντήρηση, σε περίπ τωση σφάλματος λειτουργίας, αφοΟ έχετε τελειώσει να τη χρησιμοποιείτε.
- Μη χρησιμοποιε[τε τη συσκευή εάν το καλώδιο έχει φθαρε[.

• Μη βυθίζετε τη συσκευή μέσα σε νερό ούτε και να τη βρέχετε με νερό, ακόμα και κατά τον καθαρισμό
• Μην κρατάτε τη συσκευή με βρεγμένα χέρια.
• Μην κρατάτε τη συσκευή από το περίβλημα που είναι ζεστό, αλλά από τη χειρολαβή.
• Μην αποσυνδέετε τη συσκευή από το ρεύμα τροβώντας το καλώδιο, αλλά τραβώντας το φις από την πρίζα.
• Μη χρησιμοποιε[τε ηλεκτρική μπαλαντέζα.
• Μην καθαρίζετε τη συσκευή με λειαντικό ή διαβρωτικά προ'ίόντα.
• Μη χρησιμοποιείτε τη συσκευή σε θερμοκρασία χαμηλότερη των 0°C και υψηλότερη των 35 °C.

ΕΠΎΗΣΗ

Η συσκευή σας προορ(ζεται αποκλειστικά για οικιακfι χρήση) . Δεν μπορε να χρησιμοποιηθε για επ αγγελματικό σκοπό . Η εγγύηση ακυρώνεται σε περίπτωση ακατάλληλης χρfισης.

3. ΧΡΗΣΗ

Προκειμένου να καθορίσετε τη θερμοκρασία ισιώματος που ταιριάζει καλύτερα στα μαλλιά σας, ακολουθήστε τις παρακάτω συμβουλές:
• Πράσινη προβολή θερμοκρασίας: από 130°C μέχρι 170°C για εύθραυστα, λεπτά, βαμμένα μαλλιά, με ντεκαπάζ.
• Κόκκινη προβολή θερμοκρασίας: 200°C και 230°C για μαλλιά υγιή, γερά ανθεκτικά.

Πώς γίνονται οι μπούκλες και πώς να κάνετε στάιλινγκ στα μαλλιά σας; :
1. Βάλτε την τούφα ανάμεσα στις πλάκες, από τη ρίζα (όπως όταν θέλετε να τα ισιώσετε). (Fig 1)
2. Στρέψτε τη συσκευή, κάνοντας μισή περιστροφή (180°). (Fig 2)
3. Χαμηλώστε αργά, ως την άκρη των μαλλιών. Απομακρύντε τη συσκευή, η μπούκλα εμφανίζεται. (Fig 3)

4. ΣΥΝΑΝΤΆΤΕ ΔΥΣΚΟΛΊΕΣ

• Το ίσιωμα δεν είναι αρκετά αποτελεσματικό:
- Σφίξτε περισσότερο τις πλάκες ισιώματος πάνω στην τούφα σας.
- Περάστε τη συσκευή από την τούφα σας πιο αργά.
- Αυξήστε τη θερμοκρασία από το πλήκτρο «+».
• Δεν μπορείτε να αλλάξετε θερμοκρασίες;
- Ελέγξτε μήπως το επίπεδο θερμοκρασίας είναι κλειδωμένο.
• Η επάνω πλάκα δεν είναι σταθερή:
- Αυτό είναι φυσιολογικό, η συσκευή διαθέτει μία κινητή πλάκα για πιο αποτελεσματικό ίσιωμα.
• Η συσκευή σταματά να θερμαίνεται μετά από κάποιο διάστημα :
- Είναι φυσιολογικό, καθώς η εν λόγω συσκευή διαθέτει σύστημα αυτόματης παύσης λειτουργίας.
• Η συσκευή είναι ρυθμισμένη στη θέση 1 αλλά δεν θερμαίνεται (οι προβολές θερμοκρασίας εμφανίζονται διαδοχικά):
- Είναι φυσιολογικό, η θέρμανση της συσκευής ξεκινά μόλις επιλεγεί η θερμοκρασία με το πλήκτρο +/-.

ΑΣ ΣΥΜΒΑΛΛΟΥΜΕ ΚΙ ΕΜΕΙΣ ΣΤΗΝ ΠΡΟΣΤΑΣΙΑ ΤΟΥ ΠΕΡΙΒΑΛΛΟΝΤΟΣ!

ⓘ συσκευή σας περιέχει πολλά αξιοποιήσιμα ή ανακυκλώσιμα υλικά.
➲ Παραδώστε την παλιά συσκευή σας σε κέντρο διαλογής ή ελλείψει τέτοιου κέντρου σε εξουσιοδοτημένο κέντρο σέρβις το οποίο θα αναλάβει την επεξεργασία της.

Αυτές οι οδηγίες διατίθενται επίσης και από το διαδικτυακό μας τόπο www.rowenta.com.

TR Her türlü kullanım öncesi kullanım kılavuzunu ve güvenlik talimatlarını dikkatle okuyunuz.

1. GENEL TANIMLAMA

A. Düzleştirme uçları
B. LED ekran: 5 farklı ısı ayarı + ısıyı sabitleme özelliği
C. Sıcaklığı düşürmek/yükseltmek için -/+ düğmesi
D. Açma/kapama düğmesi
E. Düzleştirici plakalar, Nano Ceramic kaplamalı
F. 360° dönebilir kordon
G. Elektrik kablosu
H. Kilitleme Sistemi (maşaları kilitlemek ve açmak için)
I. Kızıl ötesi kontrolü (modele göre): plakaların sıcaklığını gösteren kırmızı ışıklar
J. 2 adet iyon püskürtücüsü

2. GÜVENLIK TASYELERI

• Güvenliğiniz düşünülerek bu cihaz yürürlükteki standartlara ve düzenlemelere (Düşük Gerilim Direktifleri, Elektromanyetik Uyumluluk, Çevre...) uygun olarak üretilmiştir.
• Cihazın aksesuarları kullanım sırasında çok ısınır. Derinizle temasından kaçının. Cihazın elektrik kablosunun ısınan parçalara değmediğinden emin olun.
• Elektrik tesisatınızın voltajının cihazınızın üzerinde belirtilen voltaj ile aynı olduğundan emin olun. Her türlü bağlantı hatası garantinin kapsamayacağı, tamir edilemeyecek hasarlara neden olabilir.
• Ek koruma için, banyo için (RCD) 30 mA geçmeyen bir akım işletimine sahip akım cihazı elektrik devresi tavsiye edilir. Tavsiye için yükleyici isteyin.
• Yine de cihazın montajı ve kullanımı ülkenizde uygulanan normlara uygun olarak yapılmalıdır.
• UYARI: Bu cihazı banyo küveti, duş, lavabo veya su içeren diğer kapların yakınlarında kullamayın.
• Cihaz bir banyoda kullanıldığında, civardaki su cihaz kapatıldığında bile tehlike oluşturabileceğinden, kullandıktan sonra fişini elektrik prizinden çıkarın.
• Bu cihazın, fiziksel, duyusal ya da zihinsel kapasite açısından yeterli olmayan kişilerce ya da deneyim veya bilgi sahibi olmayan kişilerce (çocuklar da dahil olmak üzere), güvenliklerinden sorumlu bir kimsenin gözetiminde veya bu kimse tarafından cihazın kullanımı ile ilgili önceden bilgilendirildikleri durumlar dışında, kullanılmaması gerekir. Çocukların cihazla oynamadığından emin olmak için kontrol etmek gerekir.
• Bu cihaz fiziksel, duyusal veya zihinsel engeli olan (erişkin veya çocuk) veya cihaz hakkında hiçbir tecrübe veya bilgisi olmayan şahıslar tarafından, güvenliklerinden sorumlu bir kişinin gözetimi altında olmadıkları veya bu kişi tarafından cihazın kullanımı konusunda eğitilmedikleri takdirde kullanılmamalıdır.
• Elektrik kablosu hasar görürse her türlü tehlikeyi önlemek için üretici, yetkili servis veya aynı yetkiye sahip kişiler tarafından değiştirilmelidir.
• Cihazı kullanmamanız ve Yetkili Servise başvurmanız gereken durumlar: cihazınız düşerse ve normal çalışmazsa.
• Cihazın fişten çekilmesi gereken durumlar: temizlik ve bakım işlemlerinden önce, çalışma bozukluğu olması, cihazı kullanımınız biter bitmez.
• Kablo hasar görmüşse kullanmayın.
• Temizlemek için bile olsa suya değdirmeyin, batırmayın.
• Nemli ellerle tutmayın.
• Sıcakken gövdeden değil sapından tutun.
• Kabloyu çekerek fişten çıkartmayın, prizi tutarak çekin.
• Elektrik uzatması kullanmayın.
• Parlatıcı ve tahriş edici ürünlerle temizlemeyin.
• 0 °C'nin altında ve 35 °C'nin üstündeki sıcaklıklarda kullanmayın.

GARANTi

Cihazınız sadece evde kullanılmak üzere tasarlanmıştır. Ticari ve mesleki amaçlarla kullanılmamalıdır. Hatalı kullanım durumunda garanti kapsamı dışında kalacaktır. Saçlar, birbirinden ayrılmış, temiz ve KURU olmalıdır (tahriş olmamaları için).

3. KULLANIM

Saçlarınız için en uygun olan düzleştirme sıcaklığını seçmenize yardımcı olmak için, işte bir kaç tavsiye:
• Isı göstergesi yeşil: hassas,yıpranmış, boyalı saçlar için 130°C ila 170°C.
• Sıcaklık göstergesi kırmızı: 200°C ve 230°C'de sağlıklı, dayanıklı ve güçlü saçlar için.

Önemli uyarı: Kullanım hatalarını (örneğin kullanım sırasında yan lışlıkla +/- düğmelerine basılması) önlemek için cihaz sabitleme fonksiyonu ile donatılmıştır. Kullanım sırasında sıcaklığı sabitlemek istediğinizde, 2 saniye boyunca + veya - düğmesine basınız. Ayarlarınız sabitlenir, sabitlenen ısı ekranda görüntülenir.
Cihazınızın sıcaklığını değiştirmek istediğinizde, 2 saniye süresince tekrar + veya - düğmesine basarak sabitleme özelliğini iptal edebilirsiniz.
+/- düğmelerine basarak sıcaklığı değiştirebilirsiniz.

Bukleler nasıl oluşur, saca nasıl stil kazandırılır?:
1. Saç tutamını köklerinden başlayarak, plaklar arasına yerleştirin (düzleştirme işleminde olduğu gibi). (Fig 1)
2. Cihazı yarım tur (180°) çevirin. (Fig 2)
3. Yavaşça uçlarına doğru inin. Cihazı çekin, bukle oluşacaktır. (Fig 3)

4. SORUN MU YAŞIYORSUNUZ?

• Saç şekillendiricinizin sonucundan memnun değilseniz:
- Plakaları saç tutamınız üzerine daha güçlü bir şekilde bastırın.
- Ürünü daha yavaş bir şekilde kaydırın.
- "+" tuşu ile sıcaklığı yükseltin.
• Sıcaklığı değiştirilemiyorsanız?
- Sıcaklık seviyesinin kilitli olmadığından emin olun.
• Üst plaka sabit değil.
- Bu normal bir durumdur; cihaz daha etkili bir düzleştirme için hareketli plaka ile donatılmıştır.
• Cihaz belli bir süre sonra ısınmaya devam etmiyor:
- Bu normal bir durumdur; bu cihaz bir otomatik durdurma sistemine sahiptir.
• Cihaz 1 konumunda ama ısınmıyor (gösterge değişiyor):
- Bu normal bir durumdur; sıcaklık +/- düğmesiyle seçildiği anda cihaz ısınmaya başlar.

CEVREYİ KORUMAYA KATKIDA BULUNALIM!

ⓘ Cihazınız çok sayıda yeniden değerlendirilebilir veya geri dönüşümlü malzeme içermektedir.
➲ Değerlendirilebilmesi için cihazınızı bir toplama merkezine veya Yetkili Servisine teslim edin.

Bu bilgilere www.rowenta.com web sitemizden de ulaşabilirsiniz.

NO Les instruksjonsheftet og sikkerhetsinstruksjonene nøye før bruk.

1. GENERELL BESKRIVELSE

A. Tang
B. LED-display: 5 temperaturposisjoner + låsing av temperaturen
C. -/+ knapper for å senke/øke temperaturen
D. På/av-knapp
E. Retteplater, Nano Ceramic-belegg
F. Roterende ledningsuttak
G. Strømledning
H. Lock System (låsing og opplåsing av tangen)
I. Infrared Control (avhengig av modell): røde lys som angir temperaturen på platene
J. 2 Ion-boostere

2. SIKKERHET

• Av hensyn til din sikkerhet er dette apparatet i samsvar med gyldige normer og regler (lavspenningsdirektiver, elektromagnetisk kompatibilitet, miljø …).
• Apparatets tilbehørsdeler blir meget varme under bruk. Unngå kontakt med huden. Sørg for at strømledningen aldri er i kontakt med apparatets varme deler.
• Kontroller at nettspenningen stemmer overens med apparatets spenning. Enhver tilkoblingsfeil kan forårsake varige skader som ikke dekkes av garantien.
• For din egen sikkerhet er installering av en jordfeilbryter med et rele som ikke overstiger 30 mA, anbefalt for den elektriske forsyningen av badet. Be en elektriker om råd.
• Installasjon og bruk av apparatet skal imidlertid alltid være i samsvar med gjeldende standarder i ditt land.
• ADVARSEL: ikke bruk dette apparatet i umiddelbar nærhet av badekar, dusj, vask eller andre vannkilder.
• Når apparatet blir brukt på et bad, bør det kobles fra umiddelbart etter bruk. Tilstedeværelsen av vann kan være farlig selv når apparatet er avslått.
• Dette apparatet er ikke ment for personer (inkl. barn) med nedsatte fysiske, sensoriske eller psykiske evner, eller uerfarne personer, med mindre de får tilsyn eller forhåndsinstruksjoner om anvendelsen av apparatet fra en person med ansvar for deres sikkerhet. Barn skal holdes under tilsyn for å sikre at de ikke bruker apparatet til lek.
• Dette apparatet kan brukes av barn fra alderen 8 år og oppover og personer med reduserte fysiske, sensoriske eller mentale evner, eller for personer uten erfaring og kjennskap hvis de har blitt gitt opplæring i bruken av apparatet eller er under oppsyn og forstår farene som er involvert. Barn skal ikke leke med apparatet. Rengjøring og brukervedlikehold skal ikke utføres av barn uten oppsyn.
• Dersom strømledningen er skadet, skal den erstattes av produsenten, dens kundeservice eller av en person med lignende kvalifikasjoner for å forhindre at det oppstår problemer.
• Ikke bruk apparatet og kontakt et godkjent servicesenter hvis: apparatet har falt eller ikke fungerer normalt.
• Apparatet må frakobles: før rengjøring og vedlikehold, hvis det ikke fungerer ordentlig, straks du har sluttet å bruke det.
• Skal ikke brukes hvis ledningen er skadet.
• Må ikke dyppes ned i vann eller holdes under rennende vann, selv ved rengjøring.
• Skal ikke holdes med fuktige hender.
• Holdes i håndtaket, ikke i de varme delene.
• Skal ikke frakobles ved å dra i ledningen, med ved å dra i støpselet.
• Bruk ikke skjøteledning.
• Bruk ikke skuremidler eller etsende midler til rengjøring.
• Skal ikke brukes ved temperaturer under 0 °C og over 35 °C.

GARANTI

Apparatet er kun beregnet for bruk i hjemmet. Det bør ikke brukes for profesjonelle formål. Garantien blir ugyldig ved feilaktig bruk.

3. BRUK

For å bestemme en temperatur for retting mer tilpasset til ditt hår, her er noen tips:
• Grønn temperatur: 130 °C til 200 °C for skjørt, fint, farget eller bleket hår.
• Display av rød temperatur: 200 °C og 230 °C for sunt, motstandsdyktig og robust hår.

NB: For å unngå ufrivillig trykk på +/- knappene i løpet av bruk, er dette apparatet utstyrt med en låsefunksjon. Hvis du ønsker å låse fast temperaturen i løpet av bruken, trykker du på + eller – knappen i 2 sekunder. Din innstilling låser seg, og en hengelås viser seg på skjermen. Hvis du vil endre apparatets temperatur, må du låse det opp: Trykk og hold nede i 2 sekunder på + eller - knappen. Din innstilling låser seg opp, og hengelåsen blir borte fra skjermen.
Du kan endre temperaturen ved å trykke på knappene +/-.

Hvordan lage krøller, stilisere håret?:
1. Plasser hårlokken mellom platene, ved roten (som for glatting). (Fig 1)
2. Drei apparatet en halv omdreining rundt (180°). (Fig 2)
3. Før apparatet sakte ned til hårtuppene. Fjern apparatet. Krøllene danner seg. (Fig 3)

4. HAR DU PROBLEMER?

• Rettingen er ikke effektiv nok:
- Stram retteplatene med fast på din hårlokk.
- Gli saktere med apparatet.
- Øk temperaturen ved hjelp av knappen « + ».
• Det er ikke mulig å endre temperaturen:
- Forsikre deg om at temperaturnivået ikke er låst.
• Den øverste platen er ikke fast:
- Det er normalt, apparatet er utstyrt med en bevegelig plate for en bedre effektivitet av rettingen.
• Apparatet varmer ikke lenger, etter en viss tid.
- Det er normalt. Dette apparatet er utstyrt med et system med automatisk stopp.
• Apparatet er i posisjon 1, men varmer ikke (et skiftende display vises):
- Det er normalt. Apparatet begynner først å varmes opp når temperaturen er valgt ved hjelp av knappen +/-.

MILJØBESKYTTELSE FØRST!

ⓘ Apparatet ditt inneholder verdifulle materialer som kan gjenvinnes eller resirkuleres.
➲ Overlat det til et lokalt kommunalt avfallshåndteringspunkt.

Denne bruksanvisningen er også tilgjengelig på www.rowenta.com

SV Läs noggrant igenom bruksanvisningen och säkerhetsföreskrifterna före det första användningstillfället.

1. ALLMÄN BESKRIVNING

A. Tänger
B. LED display: 5 temperaturlägen + låsning av temperaturen
C. Knapp -/+ för att sänka/höja temperaturen
D. Strömbrytare På/Av
E. Plattång, Nano Ceramic-beläggning
F. Roterande sladdutgång
G. Nätsladd
H. Lock System (låsning och upplåsning av tång)
I. Infrared Control (beroende på modell): röda lampor indikerar tångens temperatur
J. 2 Jon-boostrar

2. SÄKERHET

• Apparatens säkerhet uppfyller gällande bestämmelser och standarder (lågspänningsdirektiv, elektromagnetisk kompatibilitet, miljö…).
• Apparatens tillbehör blir mycket varma under användningen. Undvik kontakt med huden. Se till att sladden aldrig kommer i kontakt med apparatens varma delar.
• Kontrollera att nätspänningen överensstämmer med den som anges på apparaten. All felanslutning kan orsaka irreparabla skador och gör att garantin inte gäller.
• För extra skydd vid el i badrum bör en jordfelsbrytare som inte överstiger 30 mA installeras i den krets som förser badrummet med ström. Be en behörig elektriker om råd.
• Apparatens installation och användning måste emellertid uppfylla de normer som gäller i ditt land.
• VARNING! Använd inte den här apparaten nära badkar, dusch, tvättställ eller andra kärl som innehåller vatten.
• Om apparaten används i badrum måste du dra ur kontakten ur vägguttaget efter användning, eftersom närheten till vatten utgör en risk även när apparaten är avstängd.
• Denna apparat är inte avsedd att användas av personer (inklusive barn) som inte klarar av att hantera elektrisk utrustning, eller av personer utan erfarenhet eller kännedom, förutom om de har erhållit, genom en person ansvarig för deras säkerhet, en övervakning eller på förhand fått anvisningar angående apparatens användning. Barn måste övervakas av en vuxen för att säkerställa att barnen inte leker med apparaten.
• Den här apparaten kan användas av barn från 8 år och uppåt samt av personer med begränsad fysisk, sensorisk eller mental förmåga eller med bristande erfarenheter och kunskaper, om de övervakas eller får instruktioner om hur apparaten ska användas på ett säkert sätt och om de förstår de risker den kan medföra. Barn ska inte leka med apparaten. Rengöring och underhåll får inte göras av barn utan tillsyn.
• Om sladden skadats, ska den bytas ut av tillverkaren, på tillverkarens serviceverkstad eller av behörig fackman, för att undvika fara.
• Använd inte apparaten och kontakta en auktoriserad serviceverkstad om:
- den har fallit,
- den har funktionsstörningar.
• Koppla ur apparaten: före rengöring och underhåll, vid funktionsstörning, så snart du inte använder den.
• Använd inte om sladden är skadad.
• Doppa inte ner i vatten eller under rinnande vatten, inte ens vid rengöring.
• Håll den inte med fuktiga händer.
• Håll inte i den varma delen, använd endast handtaget.
• Koppla inte ur apparaten genom att dra i sladden, fatta tag i stickkontakten.
• Använd inte en förlängningssladd.
• Rengör inte med skurmedel eller frätande medel.
• Använd inte vid en temperatur lägre än 0 °C och högre än 35 °C.

GARANTI

Apparaten är endast avsedd för hemmabruk.
Den skal inte användas i yrkesmässigt syfte.
Garantin träder ur kraft och gäller inte vid felaktig användning.

3. ANVÄNDNING

Här är några tips som hjälper dig att välja rätt temperatur för ditt hår:
• Temperaturen visas i grönt: från 130°C till 170°C för skadat hår, fint, färgat och blekt hår.
• Temperaturen visas i rött: 200 °C och 230 °C för friskt, starkt och motståndskraftigt hår.

OBS! För att undvika feltryckningar (ofritvilliga tryckningar på +/- under användningen) är apparaten utrustad med en låsningsfunktion.
Om du vill låsa din temperaturnivå under användningen, tryck på + eller – i 2 sekunder. Inställningen låses, ett hänglås visas i displayen.
Om du vill ändra apparatens temperatur måste du låsa upp den : tryck åter på + eller – i 2 sekunder. Inställningen låses upp, hänglåset försvinner från displayen.
Du kan ändra temperaturen genom att trycka på knapparna +/-.

Hur lockar man och formar sin frisyr?:
1. För in en hårslinga mellan plattorna, närmast roten (som när du ska platta håret). (Fig 1)
2. Vrid tången ett halvt varv (180°). (Fig 2)
3. För den långsamt nedåt tills håret tar slut. Ta bort tången så ser du hur hårslingan lockar sig. (Fig 3)

4. FUNGERAR DET INTE?

• Du är inte nöjd med resultatet du får av plattången:
- Tryck ihop plattången hårdare om hårslingan
- För tången ännu långsammare över slingan
- Höj temperaturen med knappen "+"
• Det verkar inte gå att ändra temperaturen?
- Kontrollera att temperaturnivån inte är i låst läge
• Den övre plattan sitter inte fast ordentligt.
- Det är normalt, plattången är försedd med en rörlig platta som ger en effektivare utslätande effekt.
• Apparaten värmer inte längre efter en viss tid:
- Det här är normalt. Apparaten är utrustad med ett system för automatisk avstängning.
• Apparaten är i position 1 men värmer inte (skärmindikationerna går runt i slinga):
- Det här är normalt. Apparaten börjar att värmas upp när temperaturen valts med hjälp av knappen +/-.

VAR RÄDD OM MILJÖN!

ⓘ Din apparat innehåller olika material som kan återanvändas eller återvinnas.
➲ Lämna den på en återvinningsstation eller på en auktoriserad serviceverkstad för omhändertagande och behandling.

De här instruktionerna finns också tillgängliga på vår hemsida www.rowenta.com

DA Læs brugsanvisningen samt sikkerhedsanvisningerne omhyggeligt igennem før enhver brug.

1. GENEREL BESKRIVELSE

A. Klemmer
B. LED display: 5 temperaturindstillinger + låsning af temperatur
C. +/- knap til at mindske/øge temperaturen
D. Tænd/sluk knap
E. Glatteplader, Nano Ceramic-belægning
F. Udgang rotationsledning
G. Fødekabel
H. Lock System (blokering og åbning af klemmerne)
I. Infrarød kontrol (afhængigt af modellen): røde indikationslys til angivelse af pladernes temperatur
J. 2 Ion-boostere

2. SIKKERHED:

• Af hensyn til brugerens sikkerhed er dette apparat i overensstemmelse med gældende standarder og bestemmelser (Lavspændingsdirektiv, Elektromagnetisk Kompatibilitet, Miljøbeskyttelse…).
• Apparatets tilbehørsdele bliver meget varme under brug. Undgå kontakt med huden. Sørg for at el-ledningen aldrig kommer i kontakt med apparatets varme dele.
• Kontroller at el-installationens spænding svarer til apparatets. Tilslutning til en forkert spænding kan forårsage uoprettelige beskadigelser, som ikke er dækket af garantien.
• For yderligere beskyttelse tilrådes det at installere en fejlstrømsafbryder (RCD) med en nominel restdriftsstrøm, der ikke overstiger 30 mA, i det kredsløb, der forsyner badeværelset. Spørg en installatør til råds.
• Apparatets installation og anvendelse skal dog være i overensstemmelse med gældende standarder i dit land.
• ADVARSEL: brug ikke dette apparat i nærheden af badekar, brusenicher, vaskekummer eller andre beholdere med vand.
• Når apparatet benyttes i et badeværelse, skal det tages ud af stikket efter brug, da nærheden af vand udgør en fare, også selv om apparatet er slukket.
• Dette apparat er ikke beregnet til at blive brugt af personer (herunder børn), hvis fysiske, sensoriske eller mentale evner er svækkede eller personer blottet for erfaring eller kendskab, med mindre de er under opsyn eller har modtaget forudgående instruktioner om brugen af dette apparat af en person, der er ansvarlig for deres sikkerhed. Børn skal være under opsyn for at sikre, at de ikke leger med apparatet.
• Dette apparat kan benyttes af børn fra 8 år og opefter, og af personer med nedsatte fysiske, sensoriske eller mentale evner eller manglende erfaring og viden, hvis de overvåges eller har fået instruktion i sikker brug af apparatet, og forstår de dermed forbundne farer. Lad ikke børn lege med apparatet. Rengøring og brugervedligeholdelse må ikke udføres af børn uden overvågning.
• Hvis el-ledningen er beskadiget, skal den udskiftes af fabrikanten, dennes servicerepræsentant eller en person med lignende kvalifikation for at undgå enhver fare.
• Brug ikke apparatet og kontakt et autoriseret serviceværksted, hvis:
- apparatet er faldet ned,
- apparatet ikke fungerer korrekt.
• Apparatets stik skal tages ud: før rengøring og vedligeholdelse, hvis det ikke fungerer korrekt, så snart det ikke bruges mere, hvis du forlader rummet, selv et øjeblik.
• Må ikke bruges, hvis el-ledningen er beskadiget.
• Må ikke dyppes ned i vand, selv under rengøring.
• Tag ikke fat med våde hænder.
• Tag ikke fat om huset, der er varmt, men tag fat om håndtaget.
• Tag ikke stikket ud ved at trække i ledningen, men tag fat om selve stikket.
• Brug ikke forlængerledning.
• Må ikke rengøres med skurende eller ætsende midler.
• Må ikke bruges ved en temperatur på under 0 °C og over 35 °C.

GARANTI

Apparatet er udelukkende beregnet til brug i en almindelig husholdning.
Det må ikke bruges til erhvervsmæssige formål.
Garantien bortfalder og er ugyldig i tilfælde af en forkert brug.

3. BRUG

Her er nogle råd til at finde den glattetemperatur, der passer bedst til dit hår:
• Temperaturen vises i grønt: fra 130°C til 170°C til beskadiget, fint, farvet, affarvet hår.
• Rødt display til visning af temperaturen: 200°C og 230°C til sundt, stærkt og robust hår.

NB: For at undgå enhver fejl (f.eks. at du kommer til at trykke på +/- knapperne under brug) er dette apparat forsynet med en låsefunktion.
Ønskes det at fastlåse temperaturniveauet under brug, skal der trykkes på + eller – knappen i 2 sekunder. Indstillingen bliver låst og der vises en hængelås i displayet.
Ønskes det at ændre på apparatets temperatur, skal låsningen annulleres: Tryk igen på + eller – knappen i 2 sekunder. Indstillingen bliver frigjort og hængelåsen forsvinder fra displayet.
Du kan ændre temperaturen ved at trykke på +/- knapperne.

Krølle, style:
1. Indfør hårtotten mellem glattetængerne ved roden (som når håret skal glattes). (Fig 1)
2. Drej apparatet en halv omgang (180°). (Fig 2)
3. Træk langsomt glattejernet ned til hårspidserne. Fjern apparatet og krøllen formes. (Fig 3)

4. HAR DU PROBLEMER?

• Glatningen er ikke effektiv nok:
- Klem glattepladerne fastere omkring hårlokken.
- Lad apparatet glide langsommere.
- Øg temperaturen ved hjælp af knappen " + ".
• Kan du ikke ændre temperaturen?
- Kontroller, at temperaturniveauet ikke er låst.
• Den øverste plade er ikke fast:
- Det er normalt, apparatet er forsynet med en mobil plade for at gøre glatningen mere effektiv.
• Apparatet er ikke længere varmt efter et stykke tid:
- Dette er normalt, apparatet er udstyret med et automatisk stopsystem.
• Apparatet er indstillet på position 1, men varmer ikke (displayet kører i ring):
- Dette er normalt, opvarmningen af apparatet starter når temperaturen vælges ved hjælp af knappen "+/-".

VI SKAL ALLE VÆRE MED TIL AT BESKYTTE MILJØET!

ⓘ Apparatet indeholder mange materialer, der kan genvindes eller genbruges.
➲ Aflever det på en genbrugsstation eller på et autoriseret serviceværksted, når det ikke skal bruges mere.

Disse instruktioner er også tilgængelige på www.rowenta.com

FI Lue käyttöohje ja turvaohjeet huolella aina ennen käyttöä.

1. YLEINEN KUVAUS

A. Pihdit
B. LED-näyttö: 5 lämpöasentoa + lämpötilan lukitus
C. Painike -/+, lämpötilan laskeminen/nostaminen
D. Päällä/pois kytkin
E. Suoristuslevyt, Nano Ceramic -pinnoite
F. Kääntyvän johdon ulostulo
G. Virtajohto
H. Lock System (pihtien lukitus ja vapautus)
I. Infrared Control (mallista riippuen): levyjen lämpötilan osoittavat punaiset merkkivalot
J. 2 ionitehostinta

2. TURVALLISUUS

• Turvallisuutesi vuoksi tämä laite täyttää siihen soveltuvat normit ja määräykset (pienjännite- sähkömagneettinen yhteensopivuus, ympäristödirektiivi…).
• Laitteen lisälaitteet kuumenevat käytössä. Vältä ihokosketusta niiden kanssa. Varmista, että sähköjohto ei koskaan joudu kosketuksiin laitteen kuumien osien kanssa.
• Tarkista, että laitteen arvokilvessä ilmoitettu syöttöjännite vastaa sähköverkon jännitettä. Jos kytkentä on virheellinen, laite voi saada korvaamattomia vaurioita, joita takuu ei kata.
• Lisäsuojan tarjoamiseksi on suositeltavaa asentaa kylpyhuoneen sähkövirtapiiriin vikavirtasuojakytkin (RCD tai vvsk), jonka nimellistoimintavirta on enintään 30 mA. Kysy neuvoa sähköasentajaltasi.
• Laitteen ja sen käytön tulee kuitenkin täyttää omassa maassasi voimassa olevat normit.
• VAROITUS: älä käytä tätä laitetta kylpyammeiden, suihkujen, lavuaarien tai muiden vettä sisältävien astioiden tai säiliöiden lähettyvillä.
• Kun laitetta käytetään kylpyhuoneessa, kytke se irti pistorasiasta heti käytön jälkeen. Veden läheisyys voi aiheuttaa vaaratilanteita, vaikka laite olisikin kytketty pois päältä.
• Tätä laitetta ei ole tarkoitettu sellaisten henkilöiden käytettäväksi (mukaan luettuina lapset), joiden fyysiset, aistimelliset tai henkiset kyvyt ovat heikentyneet eikä myöskään sellaisten henkilöiden käytettäväksi, joilla ei ole tietoa tai tuntemusta käyttää laitetta, elleivät he ole heidän turvallisuudestaan vastaavan henkilön valvonnassa tai he saavat ohjeita laitteen käytöstä. Lapsia on pidettävä silmällä, jotta he eivät leiki tällä laitteella.
• Tätä laitetta voivat käyttää vähintään 8-vuotiaat lapset ja aikuiset, joiden fyysiset, aisteihin liittyvät tai henkiset kyvyt ovat rajoittuneet tai joilla ei ole riittävästi tietoa ja kokemusta, mikäli he ovat saaneet tietoa ja opastusta laitteen turvallisesta käytöstä ja jos he ymmärtävät laitteen käyttöön liittyvät riskit ja vaarat. Älä anna lasten leikkiä laitteella. Lapset eivät saa puhdistaa tai huoltaa laitetta ilman valvontaa.
• Jos sähköjohto on vahingoittunut, se on annettava valmistajan, tämän huoltoedustajan tai vastaavan pätevyyden omaavan henkilön vaihdettavaksi vaarojen välttämiseksi.
• Älä käytä laitetta ja ota yhteys valtuutettuun huoltokeskukseen, jos: laite on pudonnut tai se ei toimi normaalilla tavalla.
• Laite tulee irrottaa sähköverkosta: ennen puhdistusta ja hoitoa, jos se ei toimi kunnolla, heti kun olet lopettanut sen käytön, jos poistut huoneesta edes hetkeksi.
• Älä käytä laitetta, jos sähköjohto on vahingoittunut.
• Älä upota laitetta veteen tai laita sitä juoksevan veden alle edes puhdistusta varten.
• Älä pidä laitteesta kiinni märin käsin.
• Älä pidä kiinni rasiasta, sillä se kuumenee, käytä kädensijaa.
• Älä irrota laitetta sähköverkosta vetämällä sähköjohdosta, vedä pistokkeesta.
• Älä käytä jatkojohtoa.
• Älä käytä puhdistuksessa hankaavia tai syövyttäviä tuotteita.
• Älä käytä laitetta alle 0 °C ja yli 35 ° lämmössä.

TAKUU

Laite on tarkoitettu vain kotikäyttöön.
Sitä ei saa käyttää ammattikäytössä.
Takuu ei olevoimassa eikä päde, jos laitetta käytetään virheellisesti.

3. KÄYTTÖ

Valitaksesi hiuksillesi parhaiten sopivan suoristuslämpötilan, lue seuraavat ohjeet:
• Vihreä lämpötilan näyttö: 130°C - 170°C hauraille, ohuille, värjätyille ja vaalennetuille hiuksille.
Punainen lämpötilan näyttö: 200 °C ja 230 °C terveille, kestäville ja vahvoille hiuksille.

Tärkeä huomautus: Käyttövirheiden välttämiseksi (tahaton +/- painikkeiden painaminen laitteen toiminnan aikana) on laite varustettu lukitustoiminnolla.
Halutessasi käytön aikana lukita asetetun lämpötilan paina 2 sekuntia painiketta + tai –. Säädöksesi lukittuu, näyttöön ilmestyy lukko.
Halutessasi sen jälkeen muuttaa asetettua lämpötilaa on lukitus vapautettava – paina taas 2 sekuntia painiketta + tai –. Säädöksesi lukitus aukeaa, lukko häviää näytöstä.
Voit muuttaa lämpötilaa painamalla näppäimiä +/-.

Miten hiukset kiharretaan tai muotoillaan?
1. Aseta hiustupsu hiusjuurista asti levyjen väliin (aivan kuten hiusten suoristuksessa). (Fig 1)
2. Käännä laitetta 180° itsensä ympäri. (Fig 2)
3. Laske laite hitaasti hiusten latvoihin asti. Poista laite hiustupsun päältä. Hiukset ovat kihartuneet. (Fig 3)

4. ONGELMIA?

• Suoristus ei ole tarpeeksi tehokas:
- Purista suoristusraudat tiukemmin hiustupsun ympärille.
- Liu'uta laitetta hitaammin.
- Nosta lämpötilaa painikkeella « + ».
• Lämpötilaa ei voi muuttaa:
- Tarkista, että lämpötilatasoa ei ole lukittu.
• Ylempi levy ei ole kunnolla kiinni.
- Se on normaalia. Laite on varustettu liikkuvalla levyllä, joka tehostaa suoristusta.
• Laite ei lämpene enää tietyn ajan kuluttua:
- Se on normaalia. Laitteessa on automaattinen sammutusjärjestelmä.
• Laite on asennossa 1, mutta se ei lämpene (näyttö vaihtuu jatkuvasti):
- Se on normaalia. Laite alkaa lämmetä vasta, kun lämpötila on valittu painikkeella +/-.

EDISTÄKÄÄMME YMPÄRISTÖNSUOJELUA!

ⓘ Laitteessa on paljon arvokkaita ja kierrätyskelpoisia materiaaleja.
➲ Toimita se keräyspisteeseen tai sellaisen puuttuessa valtuutettuun huoltokeskukseen, jotta se käsiteltäisiin asianmukaisesti.

Nämä ohjeet löytyvät myös nettisivultamme www.rowenta.com

AR يُرجى قراءة ارشادات السلامة قبل الإستعمال

1. وصف أجزاء المُنتج

A – ملا قط
B – شاشة عرض رقمية: بـ ٥ وضعيات للحرارة + وظيفة تثبيت درجة الحرارة المستعملة
C – زر + / – لرفع/خفض درجة الحرارة
D – مفتاح تشغيل / إيقاف
E – لوحات تمليس، مطلية بنانو الفضة (Nano Ceramic)
F – مَنفذ سلك دوّار
G – سلك التيار الكهربائي
H – نظام الغلق (ربط و فك ربط الملا قط)
I – تحكم بالأشعة تحت الحمراء (حسب الموديل): أضواء حمراء تُشير الى درجة حرارة اللوحات
J – بوستر 2 ion .

2. إرشادات من أجل السلامة

• من أجل سلا متك، يخضع هذا المنتج للقوانين والمعايير السارية المفعول: (قانون التيار المنخفض، قانون التوافقية الإلكترومغناطيسية، قانون البيئة...).
• قد تصبح ملحقات الجهاز ساخنة جدا أثناء التشغيل و لذلك تفادى ملامستها. تأكد بأن السلك الكهربائي لا يلامس أبدا أجزاء الجهاز الساخنة.
• تأكد أن قوة تيار الشبكة الكهربائية عندك يتوافق مع القوة التي يتطلبها المنتج. أي خطا في التوصيل بالتيار ينتج عنه أضرار في المنتج ، لن تشملها الضمانة.
• لضمان حماية إضافية، يُنصح بإنشاء نظام للتيار التفاضلي المتخلف في الدائرة الكهربائية للحمّام لا يتجاوز ٣٠ ميللي أمبير. استشر الكهربائي.
• يجب أن يخضع تركيب الجهاز و استعماله لجميع القوانين السارية المفعول في بلدك.
• تحذير: لا تستعمل هذا الجهاز بالقرب من حوض الاستحمام، الرشراش، حوض الغسيل أو أية حاوية أخرى تحتوي على الماء.
• عند استعمال الجهاز في الحمّام، افصله عن التيار بمجرد الانتهاء من استعماله لأن تركه قريباً من الماء قد يشكل خطرا عليك حتى ولو كان الجهاز مطفأ.
• إذا تعرض السلك الكهربائي للتلف، يجب استبداله من قبل المصنّع أو بواسطة مركز خدمة ما بعد البيع أو بواسطة شخص مؤهل ولديه الخبرة للقيام بهذا العمل، وذلك لتفادي أي خطر.
• يُمكن للأطفال من سن الثامنة وما فوق، وكذلك الأشخاص الذين لا يتمتعون بالقدرة الجسدية أو بالإمكانات العقلية الكافية، أو الذين يعانون من القصور او النقص في الخبرة او المعرفة، من استعمال هذا المنتج شرط أن يكونوا تحت المراقبة، وأن يتدربوا علي استعمال المنتج بطريقة آمنة، وأن يتعرفوا على الأخطار المحتملة من سوء الإستعمال. يجب أن يمنع الأطفال من اللعب بالمنتج. لا يُسمح للأطفال القيام بتنظيف وصيانة المنتج دون وجود رقابة على هذا العمل.ت
• إذا تعرض السلك الكهربائي للتلف، يجب استبداله من قبل المصنّع أو بواسطة مركز خدمة ما بعد البيع أو بواسطة شخص مؤهل ولديه الخبرة للقيام بهذا العمل، وذلك لتفادي أي خطر.
• لا تستعمل الجهاز و اتصل بمركز خدمة معتمد:
– إذا سقط الجهاز على الأرض
– إذا لم يعد يعمل بكفاءة.
• يجب فصل الجهاز عن التيار:
– قبل التنظيف و الصيانة
– في حال وجود خلل في التشغيل
– بمجرد الانتهاء من استعماله.
– إذا تركت الغرفة ولو للحظات
• لا تستعمل الجهاز إذا تعرض السلك الكهربائي للتلف.
• لا تغمر الجهاز في الماء و لا تضعه تحت ماء جارية و لو لتنظيفه.
• لا تمسك الجهاز بيدين رطبتين.
• لا تمسك الجهاز من هيكله الساخن بل أمسكه من المقبض.
لا تفصل الجهاز عن التيار بشد السلك الكهربائي بل انزع القابس من مأخذ التيار.
• لا تستعمل وصلة كهربائية.
• لا تنظف الجهاز بمواد كاشطة أو حارقة.
• لا تستعمل الجهاز في درجة حرارة تقل عن 'صفر' مئوية أو تزيد عن ٣٥سم.

الضمانة

جهازك مصمم للا ستعمال المنزلي فقط و لا يمكن استعماله لأغراض مهنية. تسقط الضمانة عن المنتج إذا استعمل بشكل خاطئ.

3. كاربرد:

لمساعدتك على تحديد درجة حرارة التمليس الأنسب لشعرك، اليك هذا الدليل :
• تُعرض درجة الحرارة باللون الأخضر : من ١٣٠ الى ٢٠٠ درجة مؤية (١٣٠ – ١٥٠ – ١٧٠ – ٢٠٠) للشعر الخفيف، الشعر الناعم، الشعر المصبوغ أو الشعر الغير مصبوغ.
• تُعرض درجة الحرارة بالأحمر: ٢٠٠ درجه مئوية و ٢٣٠درجه مئوية لشعر صحي، مُقاوم وقوي.

مُلاحظة : لقد زُوِّد هذا الجهاز بوظيفة الإغلاق لتفادي أي سوء بالإستعمال أو التداول (الضغط عن غير قصد على زر +/– أثناء الإستخدام).
إذا أردت تثبيت مستوى درجة الحرارة المُختارة طيلة فتر الإستعمال، اضغطي لمدة ثانيتين على الزر (+) أو الزر (–).
يُقفل نظام الضبط، ويظهر رمز القفل على الشاشة.
لتعديل درجة حرارة المنتج، يجب أولاً الغاء الإعداد السابق للحرارة : اضغطي مُجدداً ولمدة ثانيتين على الزر (+) أو (–)، فيفتح نظام ضبط الحرارة، ويختفي رمز القفل عن الشاشة. عندئذ، يمكنك تعديل درجة الحرارة بالضغط على أحد الزرين (+) أو (–).

كيف يجب تجعيد الشعر، أو تصفيفه ؟
تقنية تصفيف الشعر الإحترافية تتم بتمليس الشعر بدءاً من جذوره الى نهايات أطرافه.
١) تُؤخذ خصلة من الشعر بين اللوحتين، أقرب ما يمكن الى الجذور (الشكل 1).
٢) مع الإستمرار بالضغط على خصلة الشعر، تُدار خُصلة الشعر بلطف صعوداً ١٨٠ درجة (الشكل 2)
٣) الإنزلاق من جذور الشعر الى أطرافه (الشكل 3)
٤) ارفعي المُملّس عن خصلة الشعر، ستأخذ الخصلة شكل التجعيد.

4. مشکل دارید ؟

• انت لست راضية عن النتائج التي حصلت عليها من مُملّس الشعر:
– يُرجى الضغط بلوحات التمليس بقوة أكثر على خصلة الشعر
– يُرجى تحريك المُملّس ببطء
– يُرجى زيادة درجة الحرارة باستعمال الزر «+»
• هل من المستحيل تغيير درجة الحرارة؟
– يُرجى التأكد أولاً أن مستوى درجة الحرارة غير مُقفل.
• اللوحة العلوية ليست مُستقرة
– هذا أمر طبيعي، لأن المُملّس مزوّد بلوحة مُتحركة للحصول على أفضل النتائج
• يتوقف الجهاز عن التسخين بعد مدة زمنية مُحددة :
– هذا أمر طبيعي، لأن الجهاز مُزوّد بنظام إيقاف أوتوماتيكي الجهاز في الموقع "1" ، ولكنه لا يسخن (تُعرض اللفائف):
– هذا أمر طبيعي، حيث أن الجهاز يبدأ بالتسخين عند اختيار درجة الحرارة باستعمال الزر –/+ .

حفاظت از محیط زیست

ⓘ يحتوي هذا المنتج على العديد من المواد القيمة، والتي يمكن إعادة تصنيعها.
➲ عند الإستغناء عن المنتج القديم يُرجى تسليمه لأقرب منطقة تجمع أو مركز خدمة معتمد للتعامل معه بطريقة آمنة.

هذه التعليمات والإرشادات متوفرة على موقعنا على الشبكة : www.rowenta.com

FA قبل استفاده، دستور العمل وتوصیه های ایمنی را به دقت بخوانید

1. شرح کلی

A – گیره
B – نمایشگر LED : ۵ وضعیت حرارتی + قفل درجة حرارت
C – دکمه –/+ برای کم کردن/افزایش دادن درجه حرارت
D – کلید روشن/خاموش کردن
E – سطوح صاف، Nano Ceramic اندود
F – خروجي کابل گردان
G – کابل تغذیه
H – قفل سیستم (قفل کردن و باز کردن گیره ها)
I – کنترل مادون قرمز (با توجه به مدل): چراغ قرمز نشانگر دمای سطوح
J – بوستر 2ion .

2. توصیه های ایمنی

• برای ایمنی شما این دستگاه منطبق با ضوابط و مقررات جاری است (دستورات مربوط به فشار ضعیف، انطباق الکترومانیتیک، محیط زیست...)
• در موقع کارکردن دستگاه، وسایل جانبی آن خیلی داغ می شوند. مطمئن شوید که سیم دستگاه هرگز در تماس با بخش های داغ دستگاه نباشد.
• مطمئن شوید که فشار برق خانه منطبق با فشار برق مورد نیاز دستگاه باشد. هرگونه اشتباه در برق رسانی ممکن است باعث صدمات جبران ناپذیر شود که مورد پوشش ضمانت دستگاه نباشد.
• برای محافظت بیشتر، نصب و راه اندازی یک دستگاه باقیمانده (RCD) با داشتن عملکرد فعلی که از 30 میلی متر آمپر در مدار الکتریکی حمام فراتر نمی رودی بهتر خواهد بود. مشاوره درخواست کنید.
• استقرار و استفاده از دستگاه باید منطبق با ضوابط جاری در کشور شما باشد.
• هشدار: دستگاه در نزدیکی حمامی دوشی دستشوئی یا سایر ظروف حاوی آب خودداری کنید.
• هنگامی که دستگاه در اتاق استفاده می شودی پس از استفاده خاموش کنید چون در نزدیکی آب امکان بروز خطر وجود دارد حتی زمانی که دستگاه خاموش است.
• این دستگاه برای استفاده افراد (و نیز کودکانی) که دارای نارسائی های جسمی، فکری و روانی می باشند و نیز اشخاص بدون تجربه و آگاهی ساخته نشده است، مگر تحت نظارت فردی که مسئول ایمنی و مراقبت آنها بوده و دستورات لازم برای استفاده از دستگاه را به آنها داده باشد. باید مراقب کودکان بود تا با این دستگاه بازی نکنند.
• در صورت آموزش و نظارت بر کاربرد دستگاه بصورت ایمن و آگاه از خطر، این دستگاه قابل استفاده کودکان 8 سال و بالاتر و افراد فاقد تجربه و دانش یا توانائی فیزیکی، حسی یا روانی خواهد بود. از بازی کردن کودکان با دستگاه خودداری کنید. از تمیز کردن و نگهداری وسیله بوسیله کودکان بدون نظارت اجتناب کنید.
• در صورت صدمه دیدن سیم دستگاه، برای تأمین ایمنی، باید آنرا توسط سازنده، خدمات پس از فروش آن و یا شخصی دارای تخصص مشابه تعویض نمود.
• در شرایط زیر از دستگاه استفاده نکرده و به یک مرکز خدمات مجاز مراجعه کنید:
– اگر دستگاه زمین افتاده باشد،
– اگر دستگاه بطور عادی کار نکند.
• در شرایط زیر باید پریز دستگاه را از برق بیرون آورد:
– در موقع تمیز کردن و نگهداری،
– در صورت کارکرد غیرعادی،
– به محض پایان استفاده از آن.
• در صورت صدمه دیدن سیم از دستگاه استفاده نکنید.
• دستگاه را، حتی برای تمیز کردن، در آب فرو نبرده و زیر آب نگیرید.
• با دستهای خیس دستگاه را در دست نگیرید.
• دستگاه را از جعبه آن که داغ است نگیرید بلکه از دستگیره آن استفاده کنید.
• برای بیرون آوردن دستگاه از برق، سیم آنرا نکشید بلکه پریز آنرا بکشید.
• از استفاده از سیم رابط پرهیز کنید.
• برای تمیز کردن دستگاه از مواد ساینده استفاده نکنید.
• در حرارت های کمتر از صفر درجه یا بیش از ۳۵ درجه سانتیگراد از دستگاه استفاده نکنید.

ضمانت

این دستگاه صرفاً برای استفاده خانگی ساخته شده است. نباید از آن مصرف حرفه ای کرد. در صورت استفاده نادرست، ضمانت آن باطل مي شود.

3. کاربرد:

برای کمک به انتخاب مناسب ترین دمای صاف کننده جهت موهای شما، یک راهنما موجود میباشد:
• دمای نمایش داده شده به رنگ سبز: از 130°C تا 170°C (170 - 150 - 130) برای موهای شکننده، نازک، رنگ یا بی رنگ شده.
• دما به رنگ قرمز نشان داده می شود: 200 درجه سانتی گراد و 230 درجه سانتی گراد برای موهای سالم، مقاوم، زبر.

یاد داشت : بمنظور اجتناب از هرگونه خطای کارکرد (فشار دادن ناخواسته دکمه "+/–" در جریان استفاده) این دستگاه می تواند قفل شود.
اگر میل دارید میزان درجه حرارت را در جریان استفاده ثابت نگهدارید، دکمه (+) یا دکمه (–) را بمدت ۲ ثانیه فشار دهید.
پس از آنکه تنظیم شما قفل شد، نشانه قفل روی صفحه ظاهر می شود.
اگر خواستید درجه حرارت دستگاه را تغییر دهید، باید آن را از حالت قفل خارج کنید مجددا بمدت ۲ ثانیه دکمه (+) یا دکمه (–) را فشار دهید.
وقتی قفل تنظیم باز شد، نشانه قفل از روی صفحه محو می گردد. می توانید با فشار دادن دکمه "+/–" حرارت را تغییر دهید.

چگونه باید مو را فر کرد یا آرایش نمود؟
تکنیک فر کردن:
روش آرایشگران حرفه ای جهت آسان حالت دادن موها از ریشه تا انتها.
1) یک دسته از موها را از نزدیکی ریشه محکم بین صفحه ها بگیرید. (شکل .1)
2)هنگامی که به فشار بر روی قسمت انتخابی مو ادامه میدهید، به آرامی آن را °180 به سمت بالا بچرخانید (شکل .2)
3) از ریشه موها به سمت انتهای آنها حرکت دهید. (شکل .3)
4) صاف کننده را خارج نمائید، فر موها شکل خواهد گرفت.

4. هل لديك مشكلة ؟

• از نتیجه ای که با صاف کننده خود حاصل نموده اید راضی نمیباشید:
– صفحه های صاف کننده را محکم تر بر روی قسمت انتخابی مو فشار دهید
– صاف کننده را آرامتر حرکت دهید
– با استفاده از دکمه «+» دمای آنرا افزایش دهید
• تغییر دما امکان پذیر نمیباشدی
– کنترل نمائید سطح دما قفل نشده باشد.
• صفحه بالائی ثابت نمیباشد.
– این امر تقریباً عادی میباشد، جهت دستیابی به نتیجه بهتر، صاف کننده مجهز به صفحه های متحرک میباشد.
• دستگاه پس از یک زمان مشخص حرارت را متوقف می کند:
این طبیعی است، چون دستگاه دارای یک سیستم قطع کردن اتوماتیک می باشد.
• دستگاه در موقعیت 1 می باشد، اما گرم نمی کند (اسکرول نمایش):
– این طبیعی است، چون هنگامیکه با استفاده از دکمه +/– درجه حرارت انتخاب شده باشد، دستگاه شروع به گرم کردن می کند.

حفاظت از محیط زیست

ⓘ دستگاه شما حاوی مواد ارزشمندی است که قابل بازیافت هستند.
➲ آن را در محل مخصوص جمع آوری زباله های قابل بازیافت قرار دهید.

موجود می باشد. www.rowenta.com دستورالعمل ها در وب سایت

Fig. 1 Fig. 2 Fig. 3

Rowenta

FR EN DE NL IT ES PT EL TR NO SV DA FI AR FA

LISS & CURL

www.rowenta.com

1800135346